Granitspüle mit Abtropffläche 88x50 cm, weiß

Bestellcode: GR1701

Größe

Breite:	880 mm
Höhe:	188 mm
Tiefe:	500 mm

Eigenschaften

Farbe:	Weiß
Material:	Granit
Garantie:	2 Jahre
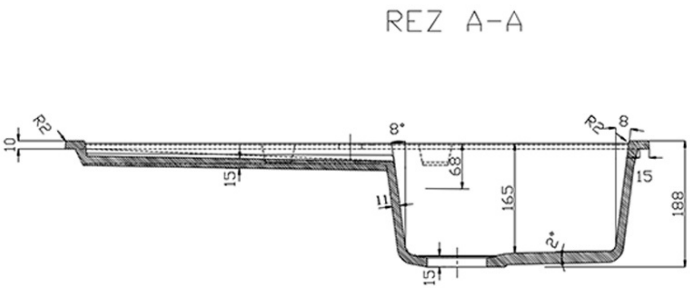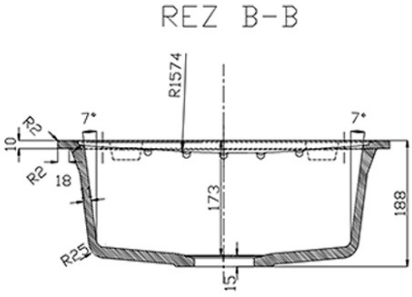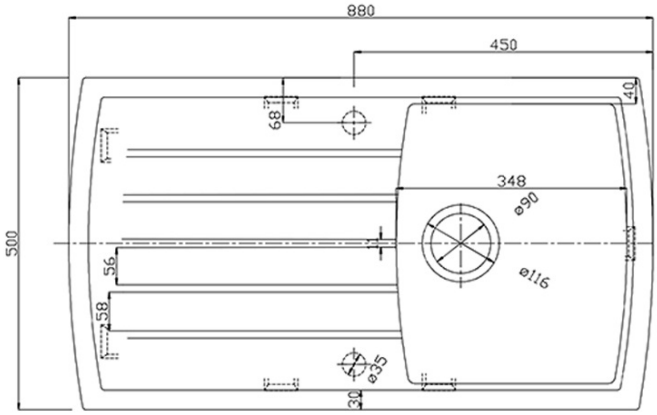
Technisches Arbeitsblatt