Granitspüle mit Abtropffläche und Nebenbecken 100x53,5 cm, grau

Bestellcode: GR1303

Größe

Breite:	1000 mm
Höhe:	191 mm
Tiefe:	530 mm

Eigenschaften

Farbe:	Grau
Material:	Granit
Garantie:	2 Jahre
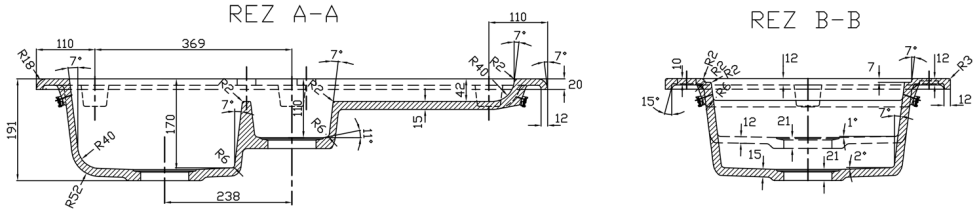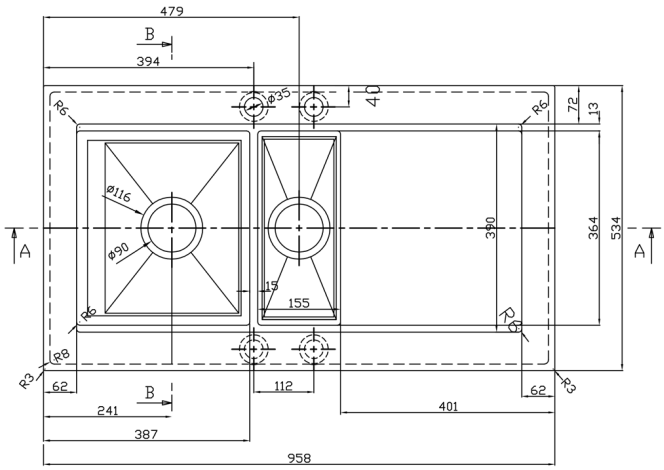
Technisches Arbeitsblatt