Granitspüle mit Abtropffläche und Nebenbecken 100x53,5 cm weiß

Bestellcode: GR1301

Größe

Breite:	958 mm
Höhe:	191 mm
Tiefe:	534 mm

Eigenschaften

Farbe:	Weiß
Material:	Granit
Garantie:	2 Jahre

Technisches Arbeitsblatt

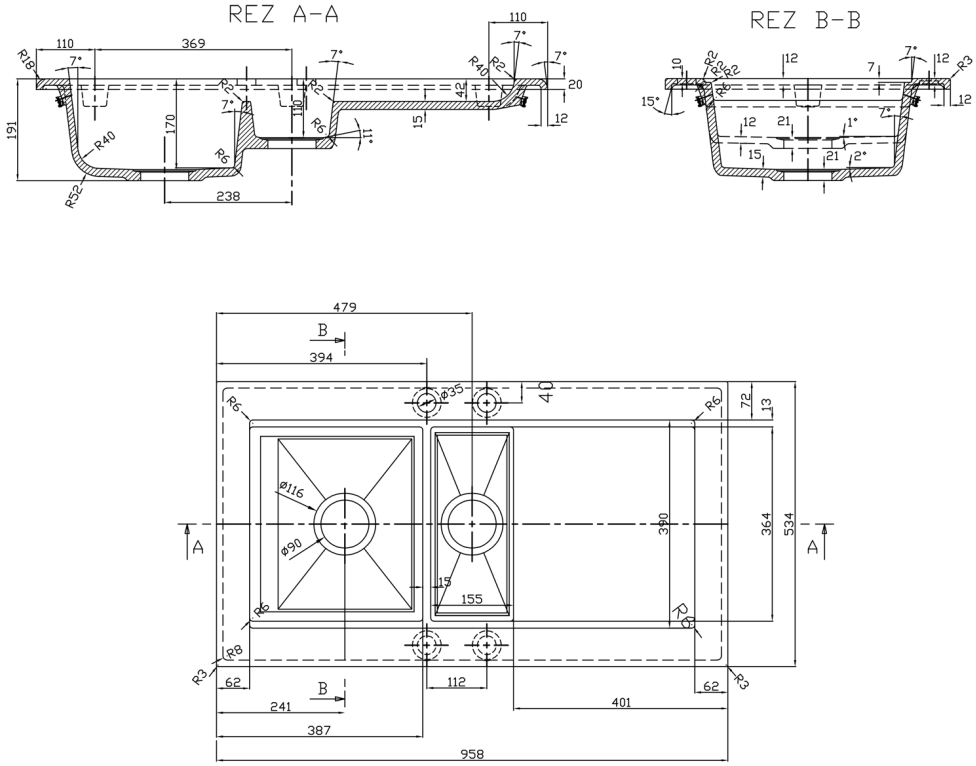

UBC s.r.o., Mělnická 87, 250 65 Líbeznice
e-mail: info@ubc-group.cz web: www.ubc-group.cz