Granitspüle mit Abtropffläche 77x51 cm, grau

Bestellcode: GR1103

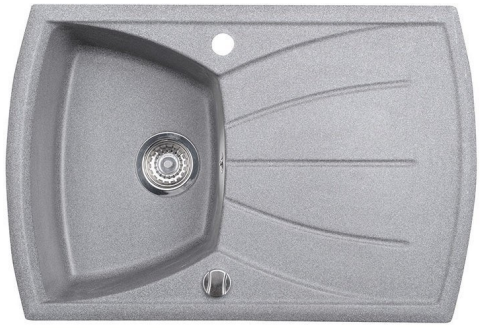

Größe

Breite:	770 mm
Höhe:	188 mm
Tiefe:	510 mm

Eigenschaften

Farbe:	Grau
Material:	Granit
Garantie:	2 Jahre
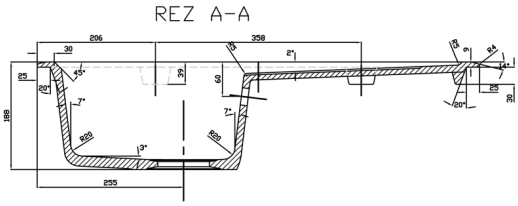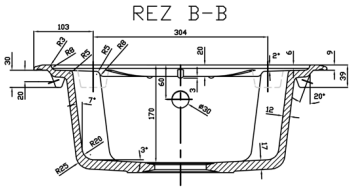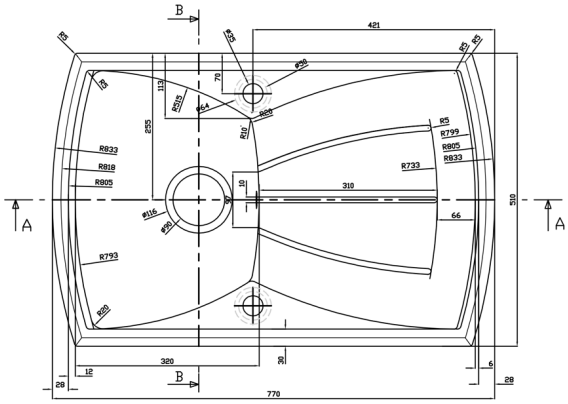
Technisches Arbeitsblatt