DEEP Rechteck-Duschwanne 120x90x26cm, tief, weiß

Bestellcode: 72383

Grundinformation

Marke:	Polysan
Serie:	DEEP DUSCHWANNEN

Größe

Länge:	1200 mm
Breite:	900 mm
Höhe:	260 mm
Umfang:	117 l

Eigenschaften

Farbe:	Weiß
Material:	Acrylic
Form:	Tief
Ablauf-Durchmesser:	52 mm
Bodenrelief (Oberfläche):	Glatt
Gewicht / Stück:	13.42 kg
Verpackung:	1 Stück
Garantie:	10 Jahre

Dazu empfehlen wir:

1 Stück Ablaufgarnitur, klick-klack, Länge 1200mm, Stopfen 72mm, Chrom (Bestellcode: 71858)
1 Stück Montagestreifen selbstklebend für Badewannen, 3m (Bestellcode: 93400)
1 Stück Stützfüße für Acryl Badewanne Polysan, 74,5cm, Paar (Bestellcode: PO80-80)
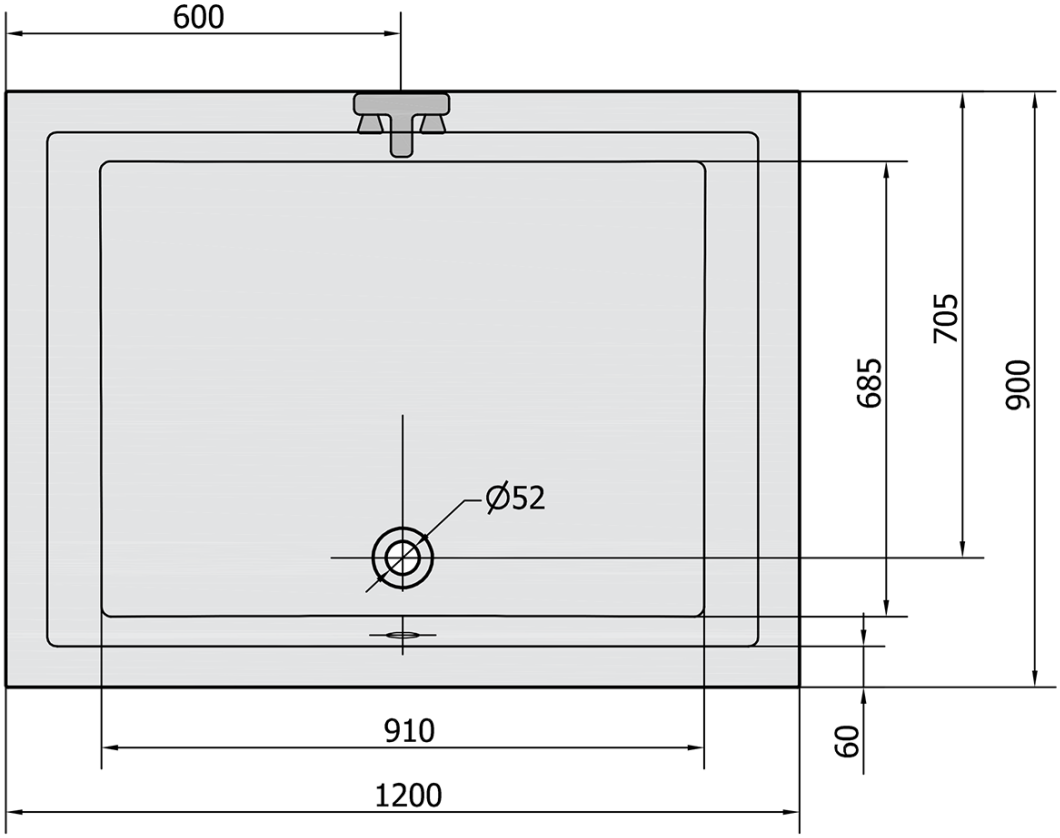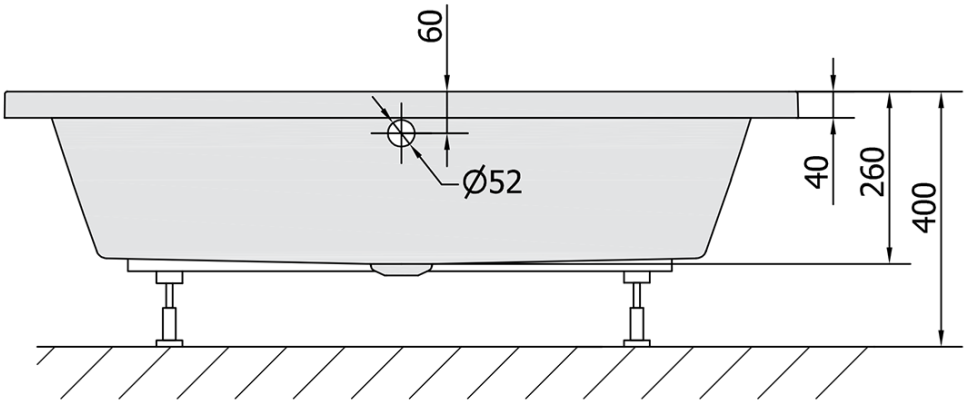
Technisches Arbeitsblatt