ANTIQUE Seitenwand 900mm, Klarglas mit Dekor, 8 mm, Chrome

Bestellcode: GQ5190

Größe
Höhe: 1900 mm
Tiefe: 900 mm

Eigenschaften
Garantie: 3 Jahre
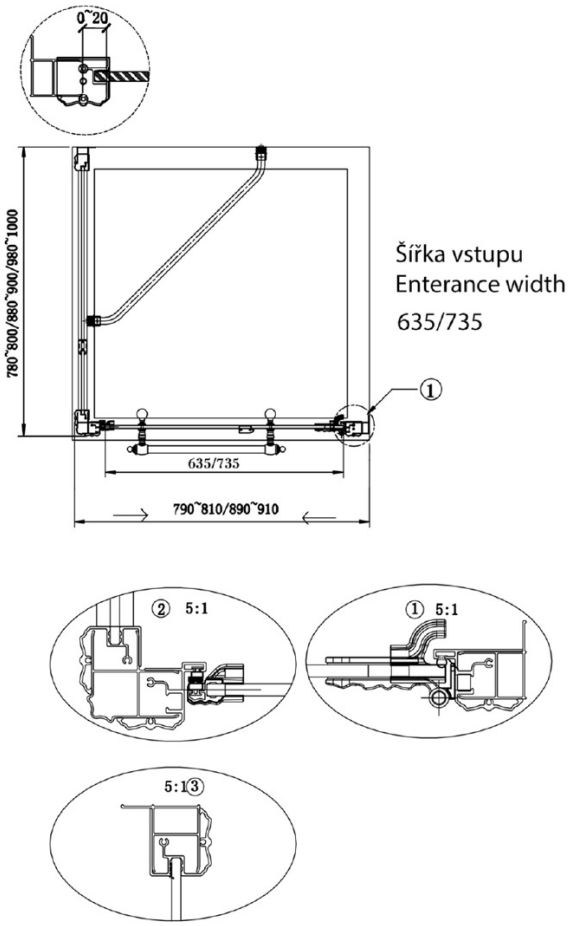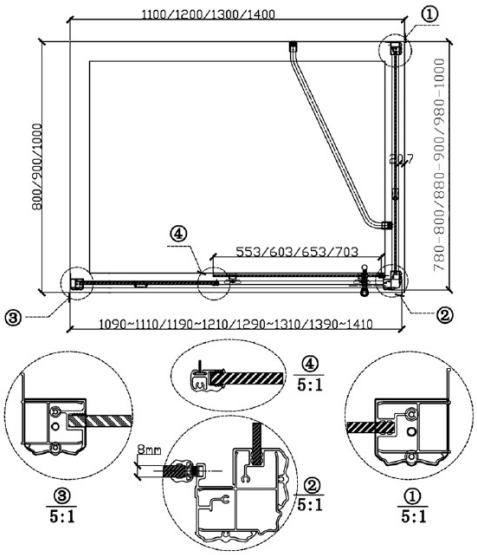
Technisches Arbeitsblatt