KID WC-Sitz, mit Farbdruck

Bestellcode: KC0802.01.1

Eigenschaften

Farbe:	Weiß
Material:	Duroplast
Garantie:	2 Jahre

Technisches Arbeitsblatt

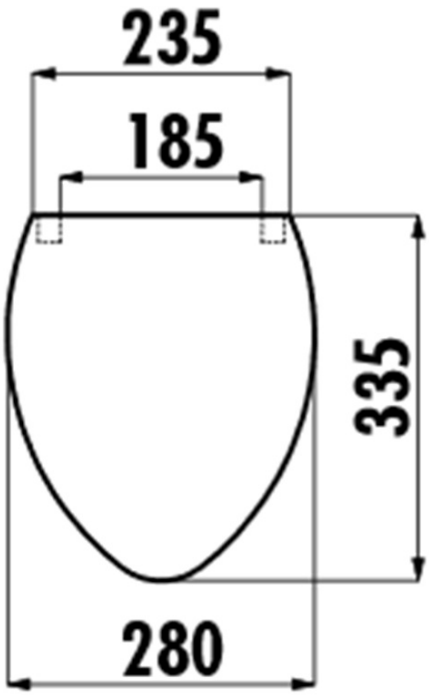

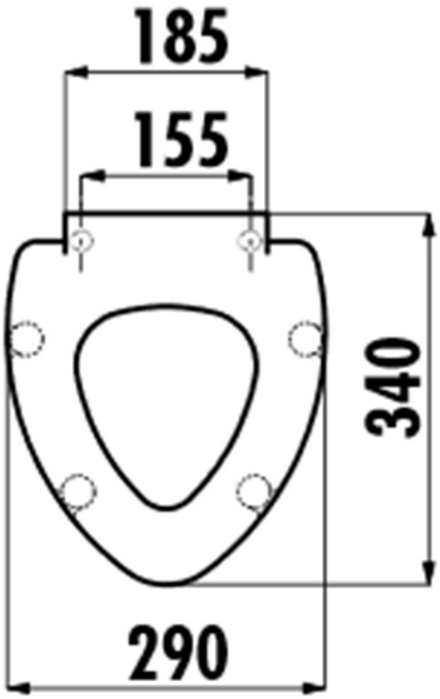

UBC s.r.o., Mělnická 87, 250 65 Líbeznice

e-mail: info@ubc-group.cz web: www.ubc-group.cz