LATUS VI Unterschrank 50x50x22cm, rechts, Silbereiche

Bestellcode: LT610-1111

Größe

Breite:	500 mm
Höhe:	500 mm
Tiefe:	220 mm

Eigenschaften

Farbe:	Grau
Dekor:	Silbereiche
Material:	MDF/laminiert
Garantie:	2 Jahre
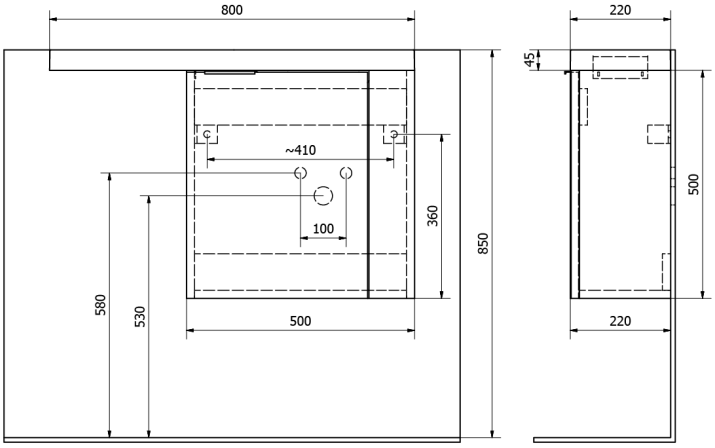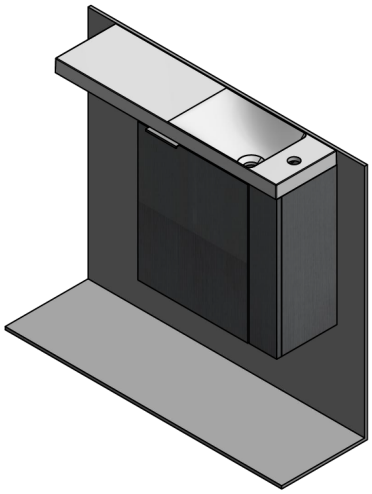
Technisches Arbeitsblatt