# DUPLA Badewanne mit Rahmengestell 180x120x54cm, weiß

**Bestellcode:** 13711

**Grundinformation**

| | |
|---|---|
| Marke: | Polysan |

**Größe**

| | |
|---|---|
| Länge: | 1800 mm |
| Breite: | 1200 mm |
| Höhe: | 540 mm |
| Umfang: | 580 l |

**Eigenschaften**

| | |
|---|---|
| Farbe: | Weiß |
| Verschiedene Farboptionen: | Laut Muster |
| Material: | Acrylic |
| Form: | Rechteckig |
| Installation: | Integrierte zum ummauern |
| Ablauf-Durchmesser: | 52 mm |
| Eigenschaften: | Umkehrbar, Kantenhöhe 40 mm (Standard) |
| Das Paket enthält nicht: | Siphon, Ablaufgarnitur |
| Gewicht / Stück: | 48.0 kg |
| Verpackung: | 1 Stück |
| Garantie: | 10 Jahre |

## Dazu empfehlen wir:

1 Stück Montagestreifen selbstklebend für Badewannen, 3m (Bestellcode: 93400)

# DUPLA Badewanne mit Rahmengestell 180x120x54cm, weiß
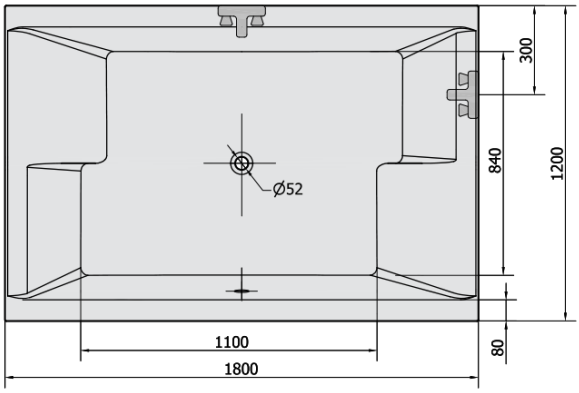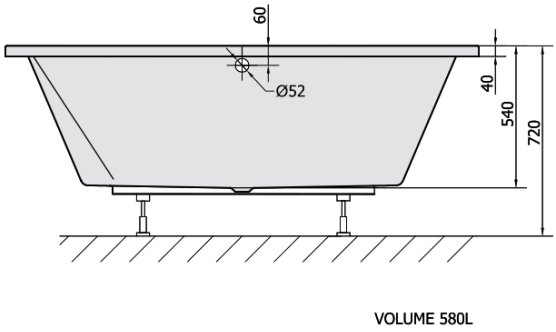
## Technisches Arbeitsblatt