WAVE Rockstone Platte 90x48,8cm, links, für Waschbecken PURITY 50cm

Bestellcode: RW091-0101

Größe

Breite:	907 mm
Höhe:	12 mm
Tiefe:	488 mm

Eigenschaften

Farbe:	Musterbuches
Dekor:	Nach dem Musterbuch
Material:	Solid Surface
Garantie:	2 Jahre
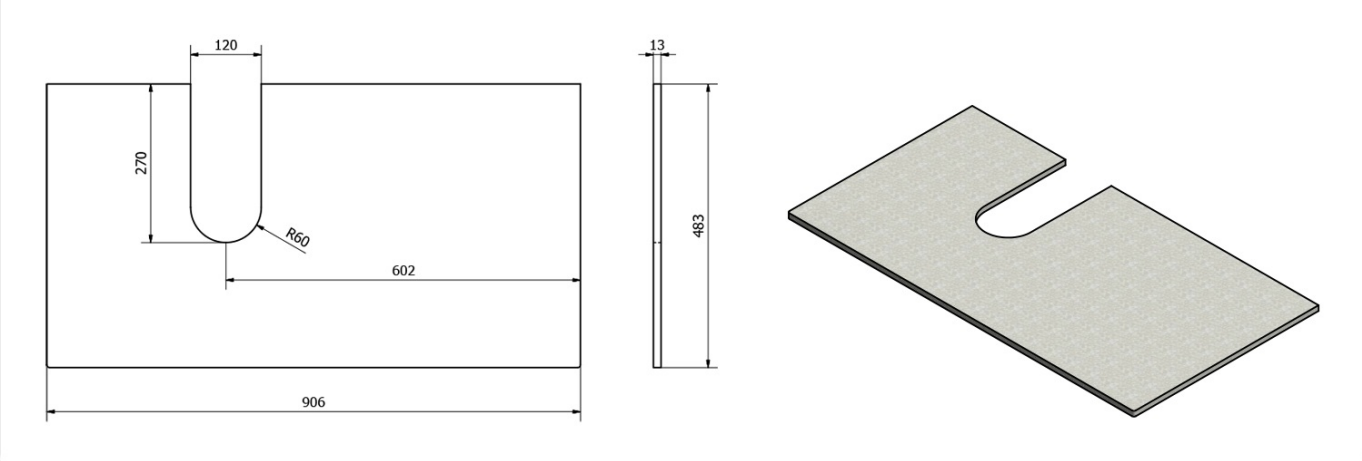
Technisches Arbeitsblatt