RIANA Hochschrank mit Wäschekorb 35x140x30cm, links, weiß matt/zebrano

Bestellcode: RN081L

Größe

Breite:	350 mm
Höhe:	1400 mm
Tiefe:	300 mm

Eigenschaften

Farbe:	Weiß/Braun
Dekor:	Weiß matt/Zebrano
Material:	MDF/laminiert
Garantie:	2 Jahre
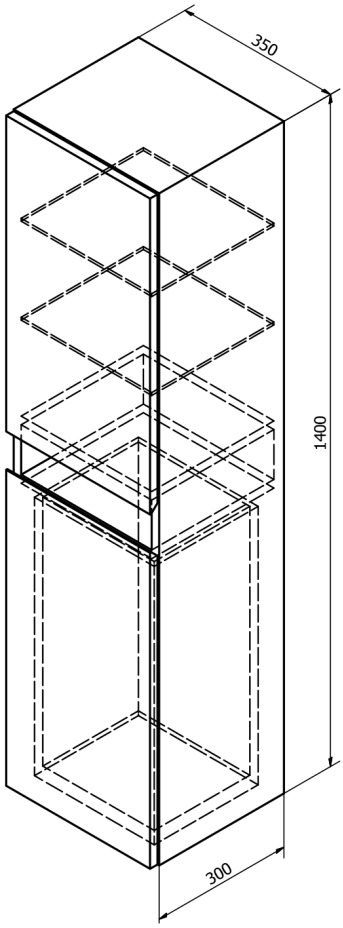
Technisches Arbeitsblatt