SCENE Bodenrinne mit Rost aus Edelstahl, L-920mm, DN40

Bestellcode: 71678

Grundinformation

Marke:	Polysan
Serie:	ROAD, SCENE & TILE

Größe

Länge:	920 mm
Breite:	123 mm
Höhe:	68 mm

Eigenschaften

Farbe:	Edelstahl
Material:	Plast
Installation:	Frei im Boden - Gitter
Ablauf-Durchmesser:	40 mm
Duschrinne-Länge ab:	920 mm
Duschrinne-Länge bis zu:	920 mm
Gewicht / Stück:	2.11 kg
Verpackung:	1 Stück
Garantie:	2 Jahre

Ersatzteile

Siphon für Duschrinne (Bestellcode: 71673-10)
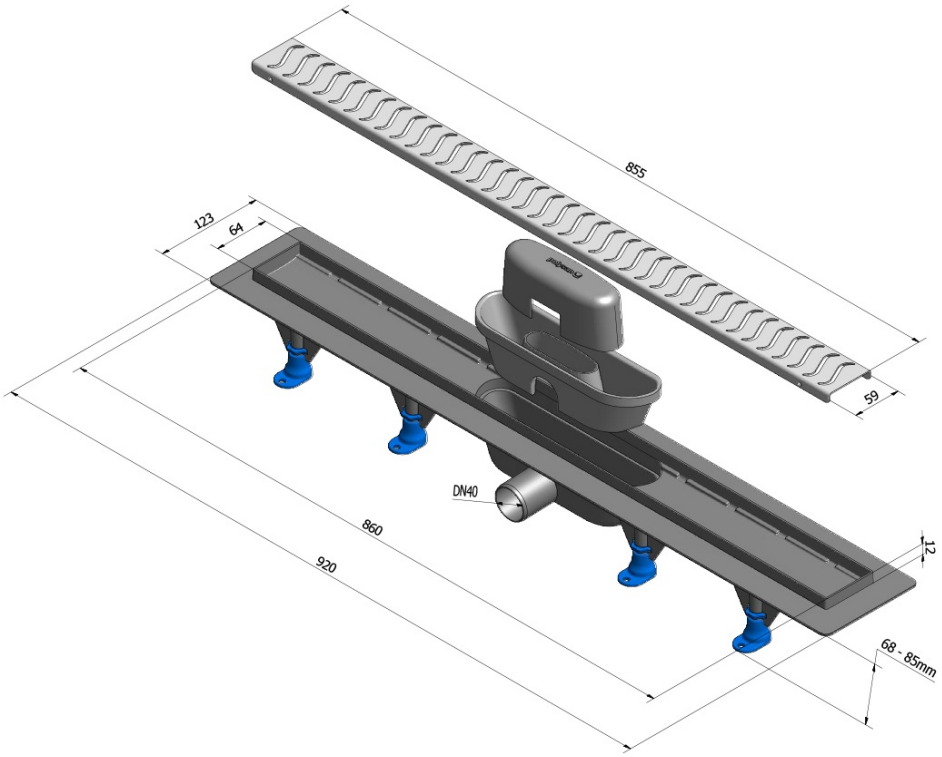
Technisches Arbeitsblatt