IPANEMA Freistehende Badewanne 168x72x49cm, weiß

Bestellcode: 69911

Grundinformation

Marke:	Polysan

Größe

Länge:	1680 mm
Breite:	720 mm
Höhe:	490 mm
Umfang:	230 l

Eigenschaften

Farbe:	Weiß
Material:	Gussmarmor
Form:	Freistehend
Installation:	Unabhängige
Ablauf-Durchmesser:	52 mm
Gewicht / Stück:	140.0 kg
Verpackung:	1 Stück
Garantie:	2 Jahre

Dazu empfehlen wir:

1 Stück Wannen-Ablauf 6/4", klick-klack, Chrom (Bestellcode: 71704)

IPANEMA Freistehende Badewanne 168x72x49cm, weiß
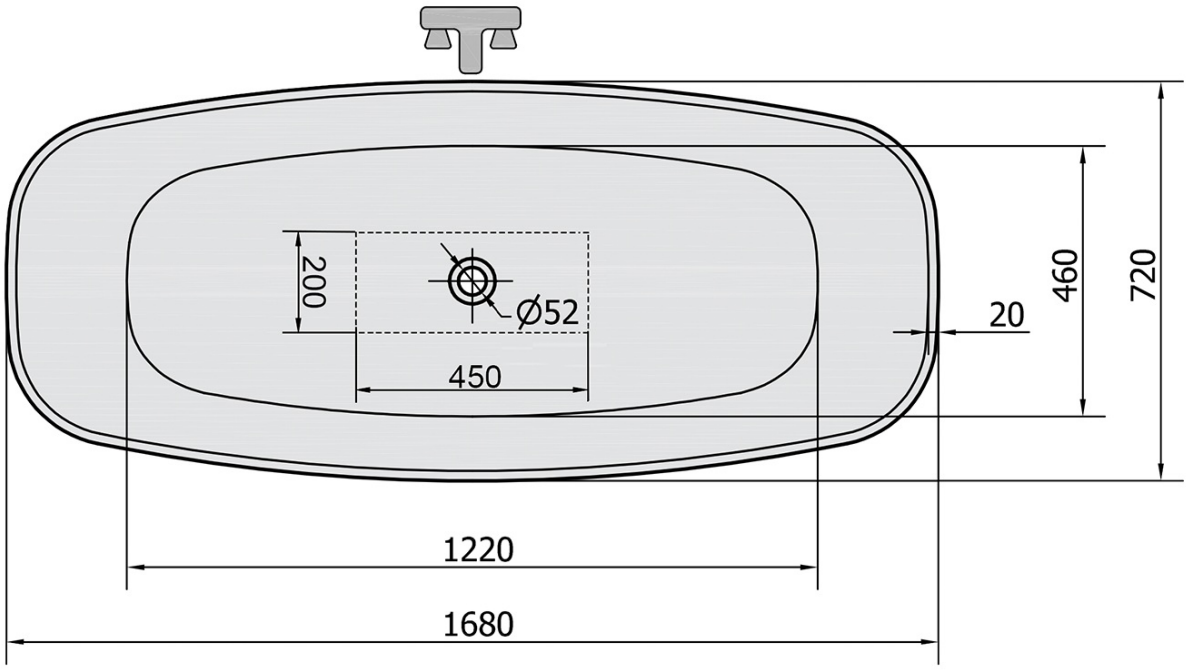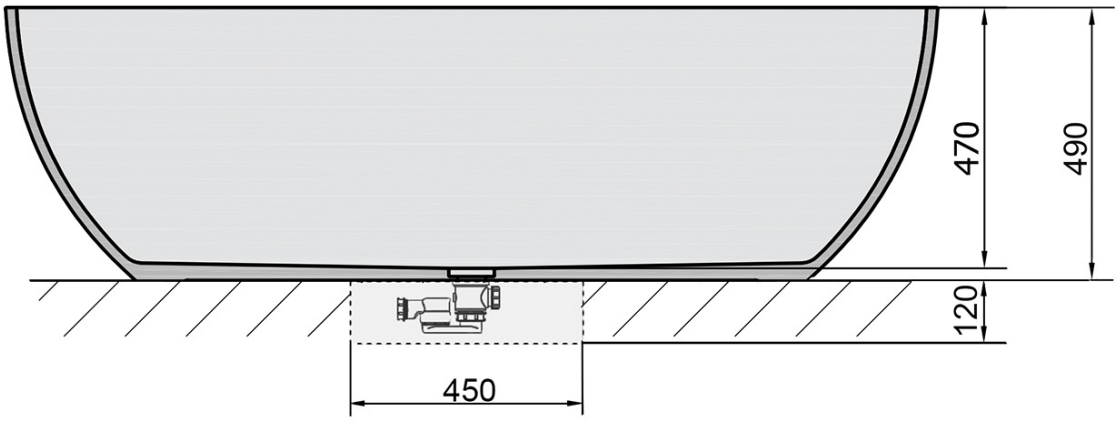
Technisches Arbeitsblatt