ESTONIA WC Sitz, Polypropylen, weiss

Bestellcode: AR1018

Größe
Breite: 355 mm
Tiefe: 475 mm

Eigenschaften
Farbe: Weiß
Material: Duroplast
Garantie: 2 Jahre
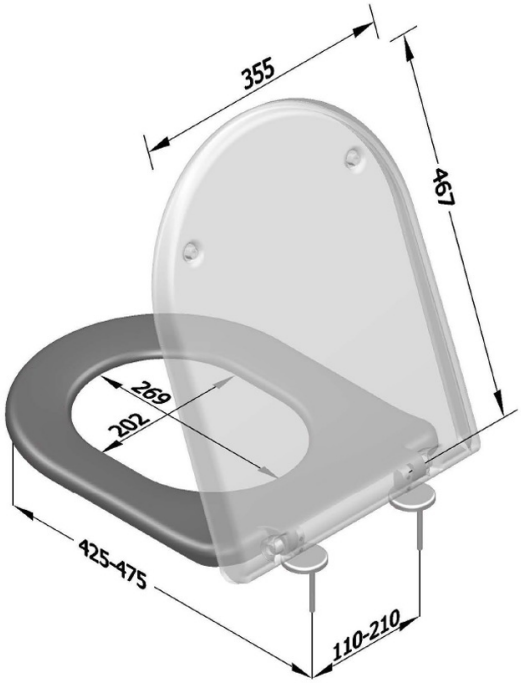
Technisches Arbeitsblatt