Urinal mit oberem Wassereinlauf, 31x45cm

Bestellcode: 10TP92001

Größe

Breite:	320 mm
Höhe:	450 mm
Tiefe:	310 mm

Eigenschaften

Farbe:	Weiß
Material:	Keramik
Garantie:	2 Jahre
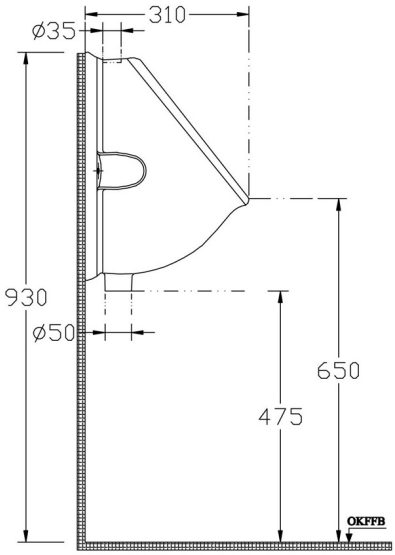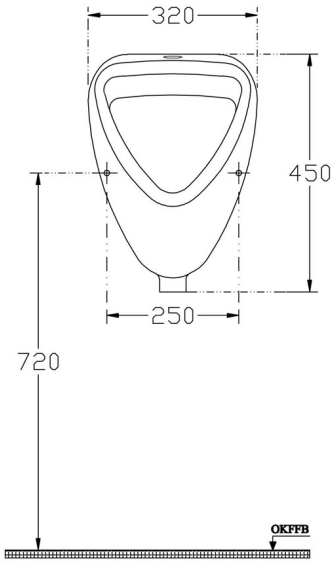
Technisches Arbeitsblatt