VERSYS R asymmetrische Badewanne 170x84x70x47cm, rechts, weiß

Bestellcode: 70611

Grundinformation

Marke: Polysan

Größe

Länge: 1700 mm
Breite: 840 mm
Höhe: 470 mm
Umfang: 275 l

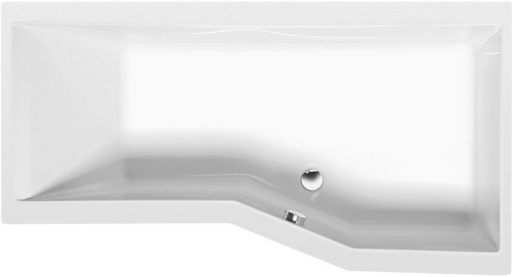

Eigenschaften

Farbe: Weiß
Material: Acrylic
Form: Asymmetrisch
Installation: Integrierte zum ummauern
Ablauf-Durchmesser: 52 mm
Eigenschaften: Kantenhöhe 40 mm (Standard)
Gewicht / Stück: 41.37 kg
Verpackung: 1 Stück
Garantie: 10 Jahre

Dazu empfehlen wir:

1 Stück Stützfüße für Acryl Badewanne Polysan, 51,5-74,5cm, Paar (Bestellcode: PO60-80)
1 Stück Siphon 6/4", Höhe 42mm, DN40 (Bestellcode: 71712)
1 Stück Montagestreifen selbstklebend für Badewannen, 3m (Bestellcode: 93400)

VERSYS R asymmetrische Badewanne 170x84x70x47cm, rechts, weiß

Technisches Arbeitsblatt

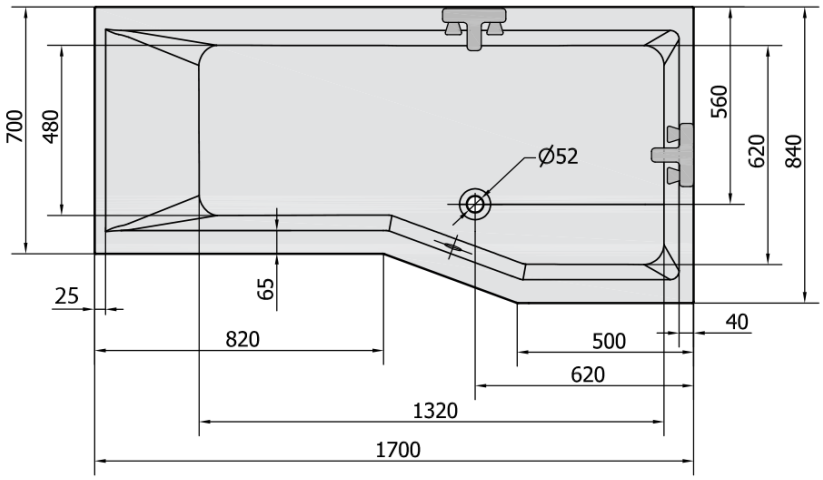

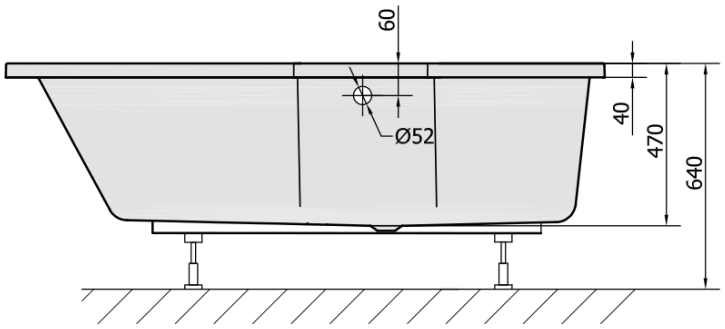

VOLUME 275L