ASTRA OW Ovale Badewanne 175x80x61cm, weiß, Fliesenfarbe F633 metallo grau-braun

Bestellcode: 30939-F633

Größe

Länge:	1650 mm
Breite:	750 mm
Höhe:	610 mm
Umfang:	255 l

Eigenschaften

Farbe:	Weiß / Metallo
Material:	Acrylic
Garantie:	10 Jahre

Technisches Arbeitsblatt

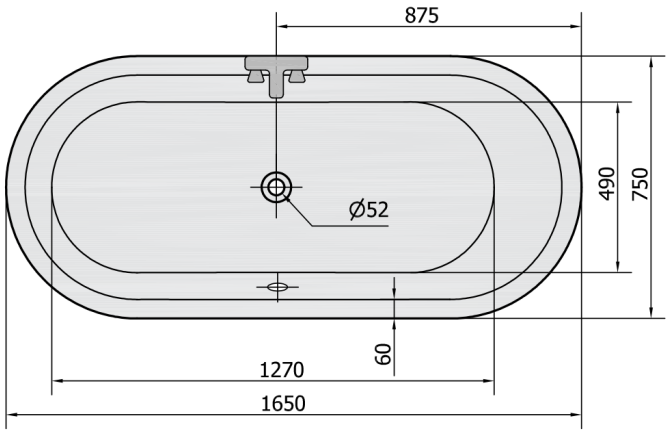

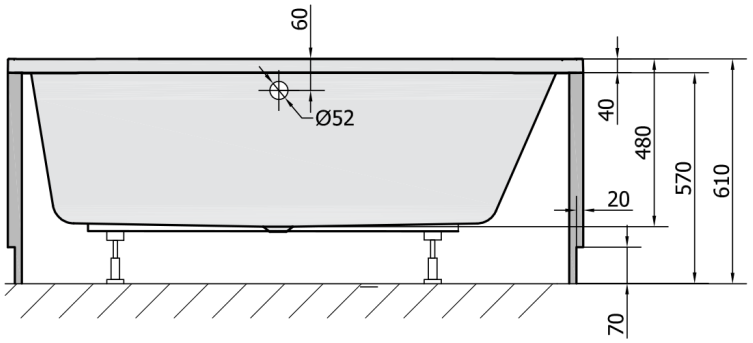

VOLUME 255L