VIVA OW 175 Ovale Badewanne 175x80x61cm, weiß, Fliesenfarbe H3304 Eiche chateau

Bestellcode: 79939-H3304

Größe

Länge:	1750 mm
Breite:	800 mm
Höhe:	610 mm
Umfang:	235 l

Eigenschaften

Farbe:	Braun
Material:	Acrylic
Dekor:	Weiß/Eiche Chateau
Garantie:	10 Jahre

Technisches Arbeitsblatt

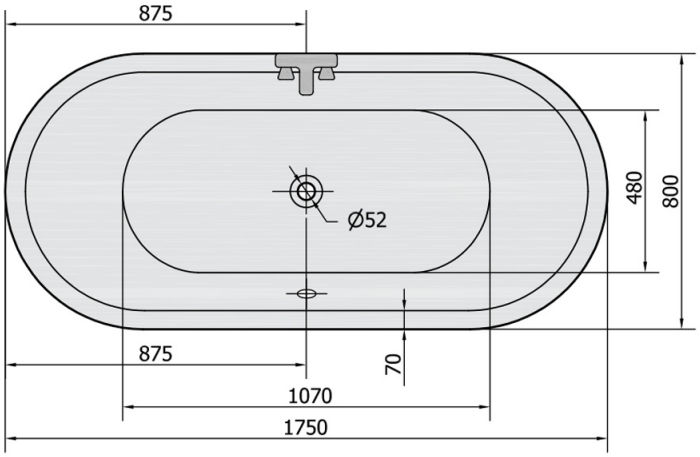

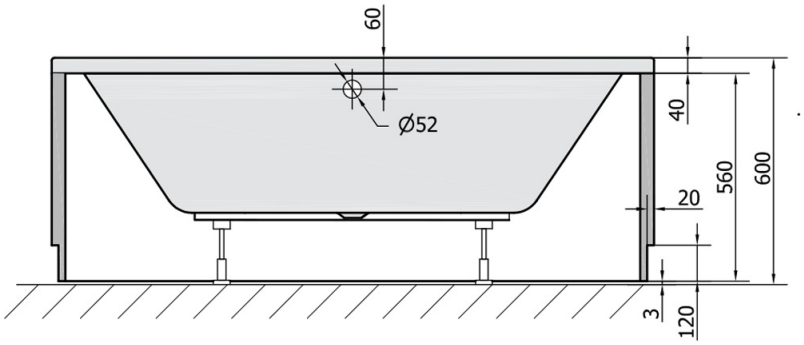

VOLUME 235L