ZASU Freistehende Badewanne 180x81x58, weiß

Bestellcode: 69611

Grundinformation

Marke:	Polysan

Größe

Länge:	1800 mm
Breite:	810 mm
Höhe:	580 mm
Umfang:	234 l

Eigenschaften

Farbe:	Weiß
Material:	Gelcoat
Form:	Freistehend
Installation:	Unabhängige
Ablauf-Durchmesser:	52 mm
Das Paket enthält nicht:	Ablaufgarnitur
Gewicht / Stück:	52.0 kg
Verpackung:	1 Stück
Garantie:	2 Jahre

Dazu empfehlen wir:

1 Stück Ablaufgarnitur mit Bowden, Länge 800mm, Stopfen 72mm, Chrom (Bestellcode: 71852)
1 Stück Siphon 6/4", Höhe 42mm, DN40 (Bestellcode: 71712)

Technisches Arbeitsblatt

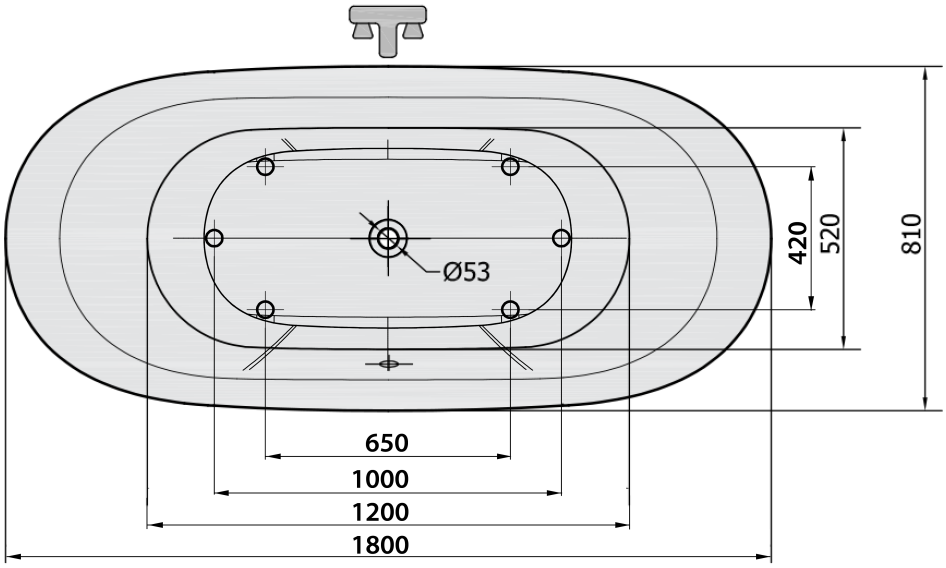

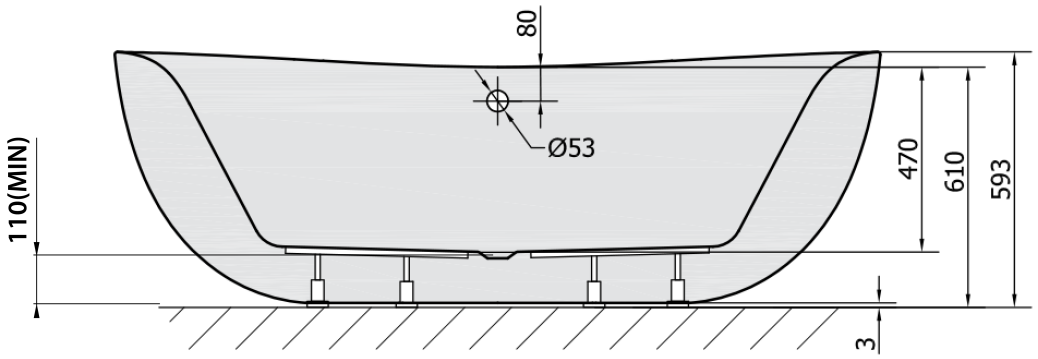

VOLUME 234L