Umsteller für 3 Wege, Chrom

Bestellcode: AB125

Größe
Stopfen-Durchmesser: 115 mm

Eigenschaften
Farbe: Chrom
Material: Messing
Garantie: 2 Jahre
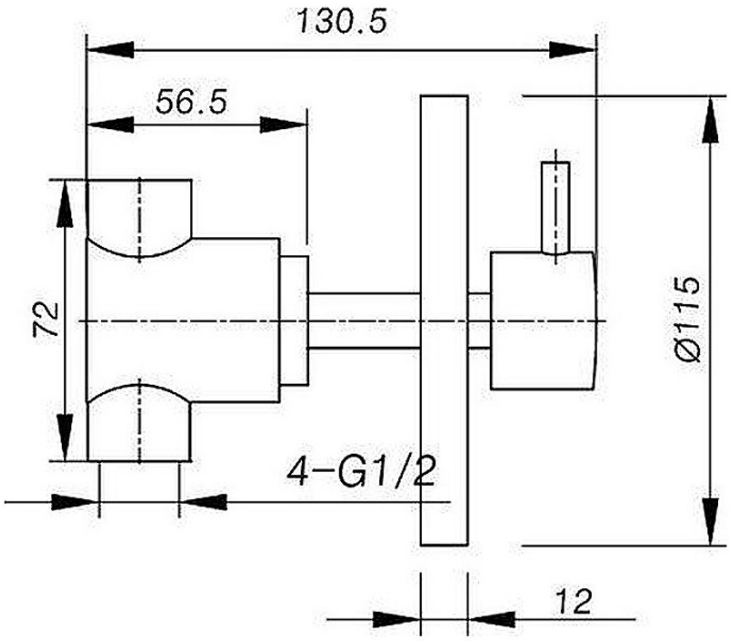
Technisches Arbeitsblatt