# AMELIE Unterschrank 70x50x44cm, eben

**Bestellcode:** 62071

**Größe**

| | |
|---|---|
| Breite: | 700 mm |
| Höhe: | 500 mm |
| Tiefe: | 440 mm |

**Eigenschaften**

| | |
|---|---|
| Farbe: | Braun |
| Dekor: | Ebenholz |
| Material: | MDF/laminiert |
| Garantie: | 2 Jahre |
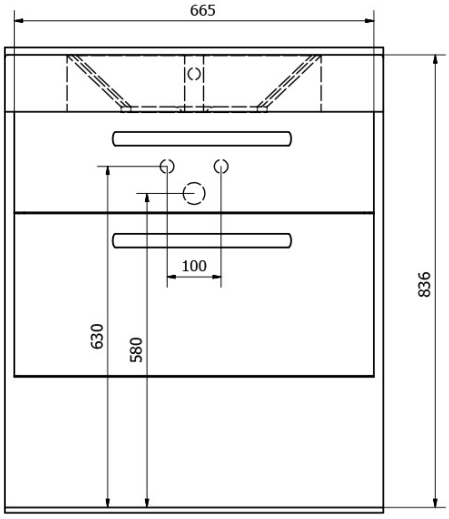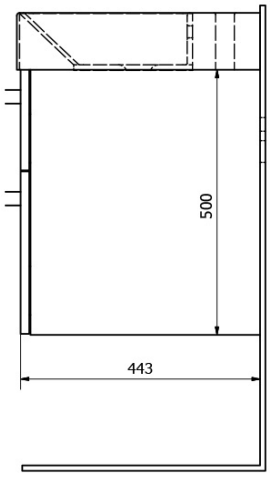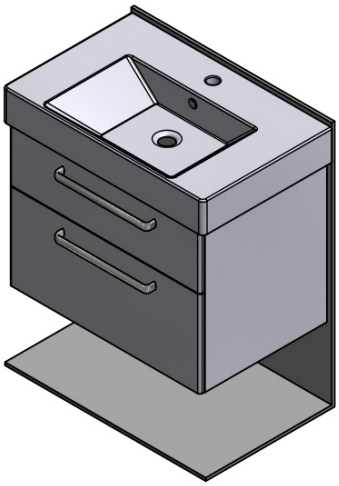
## Technisches Arbeitsblatt