Kinder-WC-Sitz soft, rosa

Bestellcode: PM1818-37

Größe
Breite: 320 mm
Tiefe: 305 mm

Eigenschaften
Farbe: Farbe
Material: Polypropylen
Garantie: 2 Jahre

Technisches Arbeitsblatt

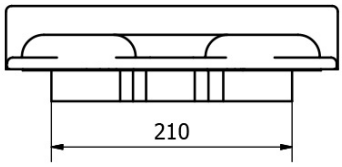

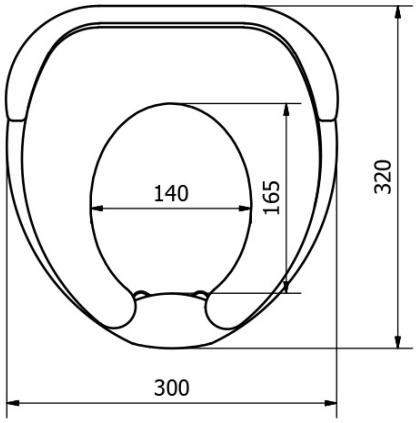

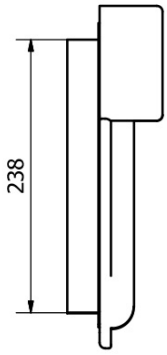

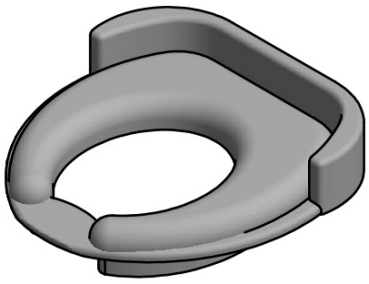

UBC s.r.o., Mělnická 87, 250 65 Líbeznice
e-mail: info@ubc-group.cz web: www.ubc-group.cz