LATUS IV Unterschrank 49,5x50x24,5cm, Nuss

Bestellcode: 55573

Größe

Breite:	495 mm
Höhe:	500 mm
Tiefe:	245 mm

Eigenschaften

Farbe:	Braun
Dekor:	Nuss
Material:	MDF/laminiert
Garantie:	2 Jahre
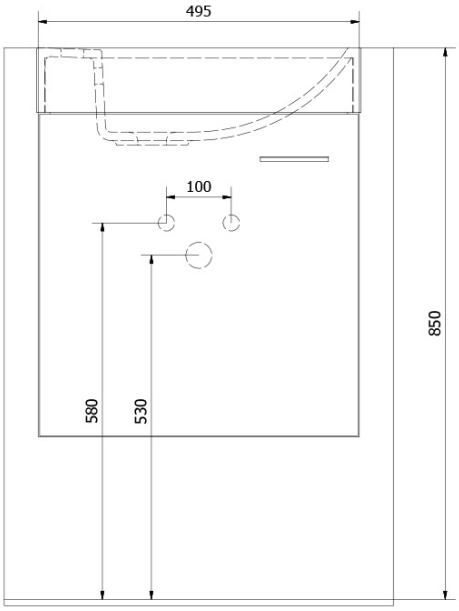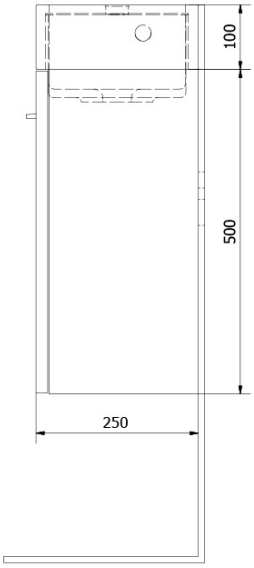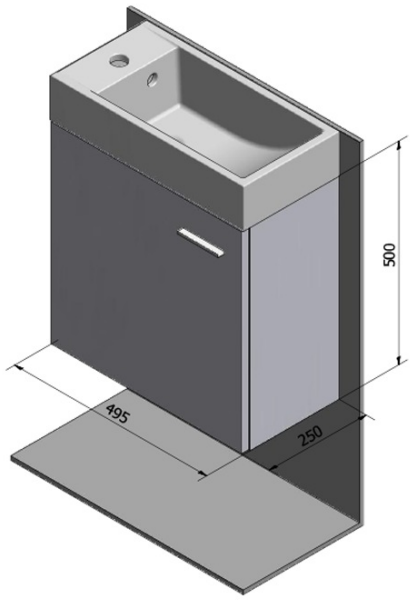
Technisches Arbeitsblatt