OLYMP LED Lampe 2x3W, 230V, 300x35x110mm, Chrom

Bestellcode: 1210-01

Größe

Breite:	300 mm
Höhe:	35 mm
Tiefe:	110 mm

Eigenschaften

Farbe:	Chrom
Material:	Chrom-Glas
Garantie:	2 Jahre
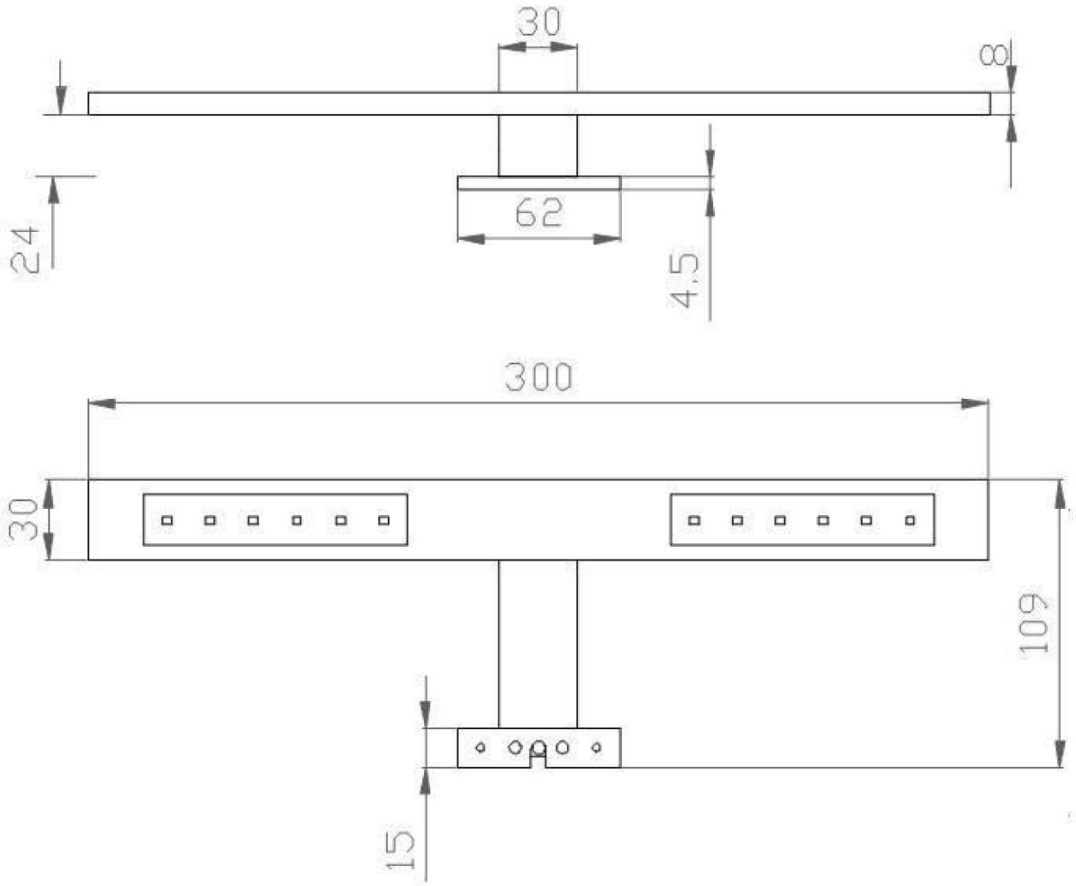
Technisches Arbeitsblatt