# ELSA Platte 160x44cm, 2x Loch, Eiche dunkel

**Bestellcode:** 59708DB

**Größe**

| | |
|---|---|
| Breite: | 1600 mm |
| Tiefe: | 440 mm |

**Eigenschaften**

| | |
|---|---|
| Farbe: | Schwarz |
| Dekor: | Eiche dunkel |
| Material: | MDF/laminiert |
| Garantie: | 2 Jahre |
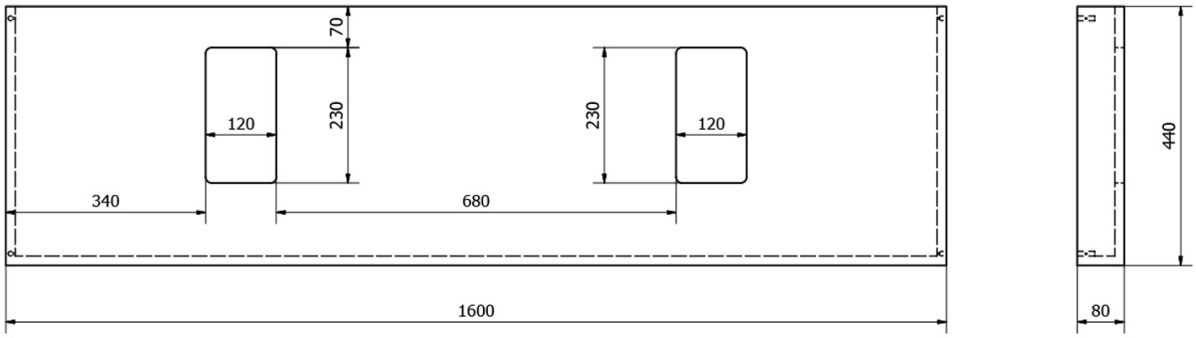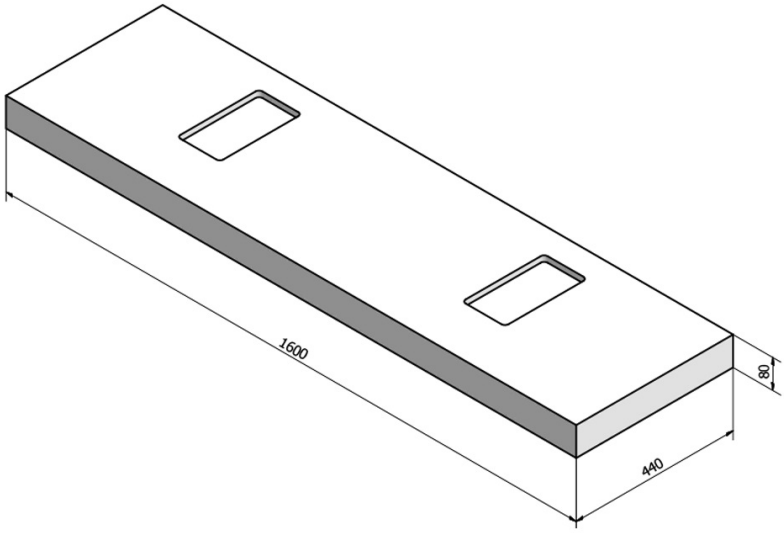
## Technisches Arbeitsblatt