# TRIO GLAM Duschsäule mit Thermostat-Armatur, Kaskade, Chrom

**Bestellcode:** GL625151

**Größe**

| | |
|---|---|
| Breite: | 322 mm |
| Höhe: | 1164 mm |
| Tiefe: | 552 mm |

**Eigenschaften**

| | |
|---|---|
| Farbe: | Chrom |
| Material: | Messing |
| Garantie: | 5 Jahre |

## Technisches Arbeitsblatt

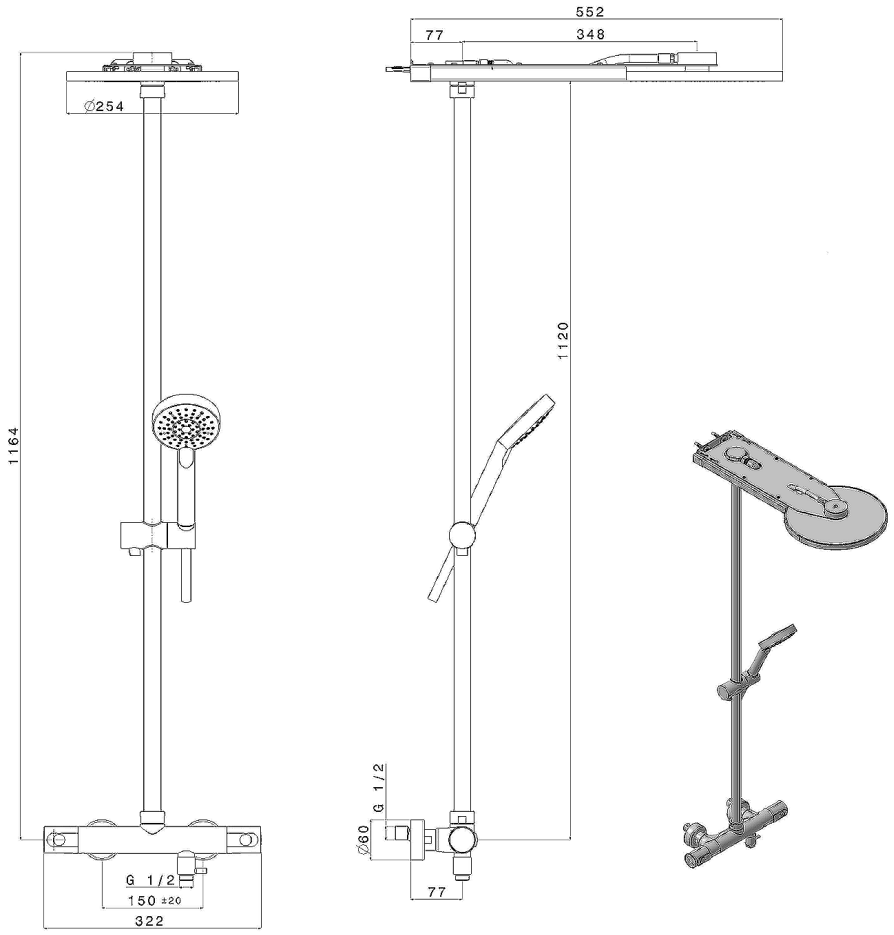


UBC s.r.o., Mělnická 87, 250 65 Líbeznice
e-mail: info@ubc-group.cz web: www.ubc-group.cz