ESPADA Waschtischarmatur mit Ablaufgarniturgarnitur, Chrom

Bestellcode: ES02

Größe
Breite: 50 mm
Höhe: 150 mm
Tiefe: 114 mm

Eigenschaften
Farbe: Chrom
Material: Messing
Garantie: 6 Jahre
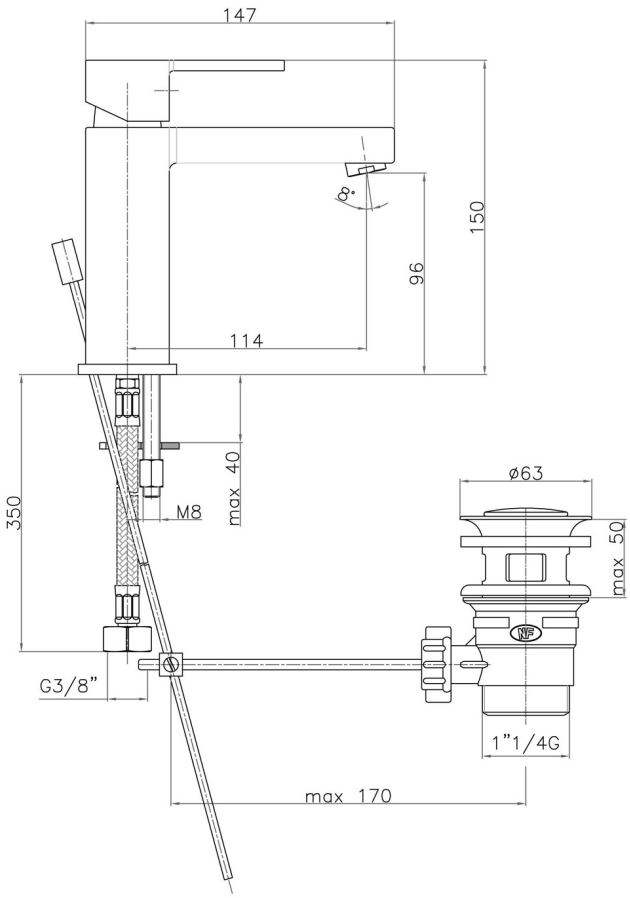
Technisches Arbeitsblatt