GLOBE COPPER MATT čtvercový sprchový kout 800x800mm, rohový vstup, matné sklo

Objednací kód: GB5880MPG

Rozměry

Šířka: 800 mm
Výška: 2000 mm
Hloubka: 800 mm

Parametry

Záruka: 2 roky

Technický list

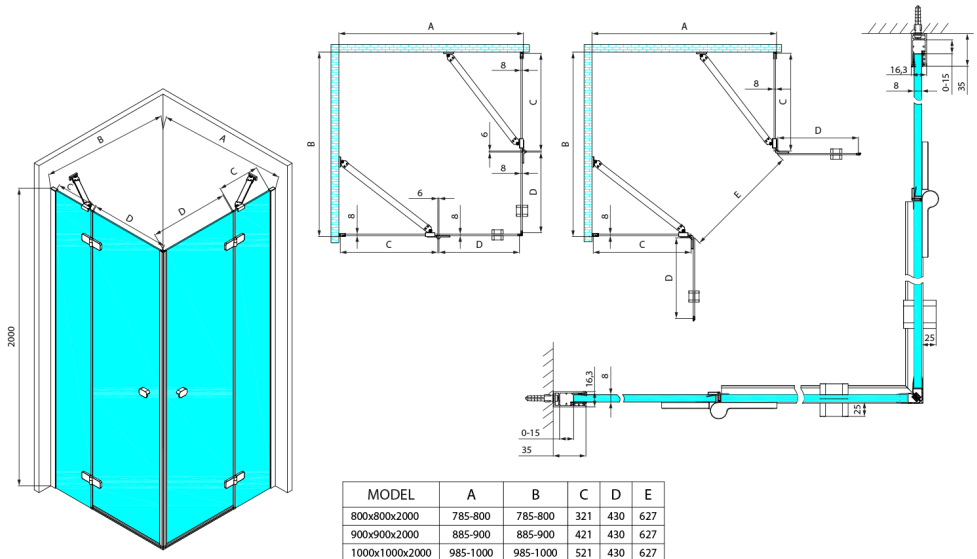

MODEL	A	B	C	D	E
800x800x2000	785-800	785-800	321	430	627
900x900x2000	885-900	885-900	421	430	627
1000x1000x2000	985-1000	985-1000	521	430	627
1100x1100x2000	1085-1100	1085-1100	621	430	627
1200x1200x2000	1185-1200	1185-1200	721	430	627
900x800x2000	885-900	785-800	421	430	627
1000x800x2000	985-1000	785-800	521	430	627
1000x900x2000	985-1000	885-900	521	430	627
1100x800x2000	1085-1100	785-800	621	430	627
1100x900x2000	1085-1100	885-900	621	430	627
1100x1000x2000	1085-1100	985-1000	621	430	627
1200x800x2000	1185-1200	785-800	721	430	627
1200x900x2000	1185-1200	885-900	721	430	627
1200x1000x2000	1185-1200	985-1000	721	430	627
1200x1100x2000	1185-1200	1085-1100	721	430	627