WALTER závěsná WC mísa, Rimless, 37x52,5cm, bílá

Objednací kód: 201.502.0

Základní informace

Značka:	Bruckner

Rozměry

Šířka:	369 mm
Výška:	367 mm
Hloubka:	525 mm

Parametry

Barva:	Bílá
Materiál:	Keramika
Technologie splachování:	Rimless
Tvar:	Hranaté
Hmotnost / ks:	25.5 kg
Balení:	1 ks
Záruka:	2 roky

Doporučujeme přikoupit

1 ks WALTER WC sedátko, Slim, Soft Close, duroplast, bílá (Objednací kód: 201.505.4)
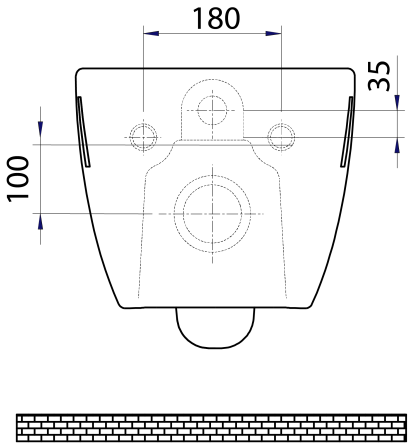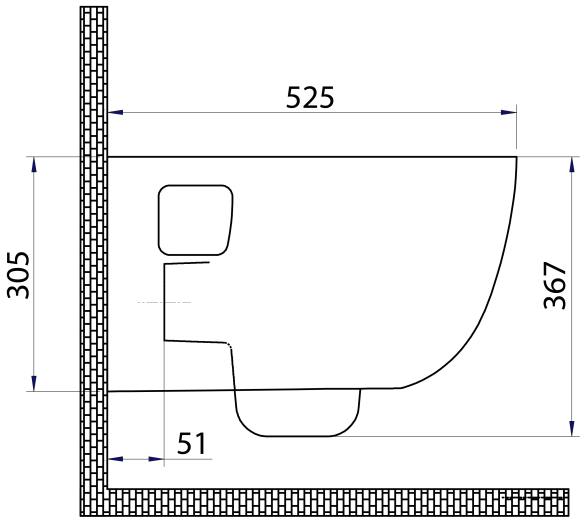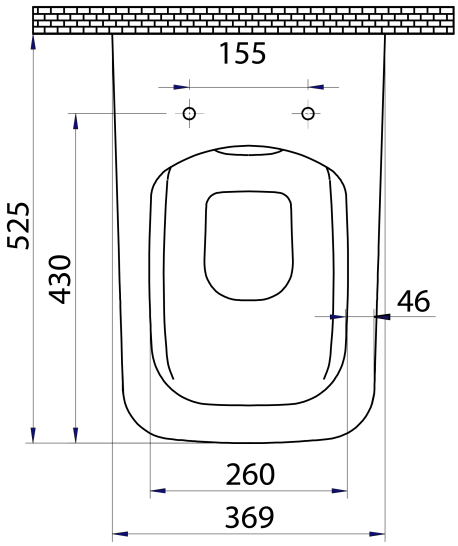
Technický list