Granitový vestavný dřez s odkapem, 97x50cm, béžová

Objednací kód: GR1612

Rozměry

Šířka:	970 mm
Výška:	215 mm
Hloubka:	500 mm

Parametry

Barva:	Béžová
Materiál:	Granit
Záruka:	2 roky
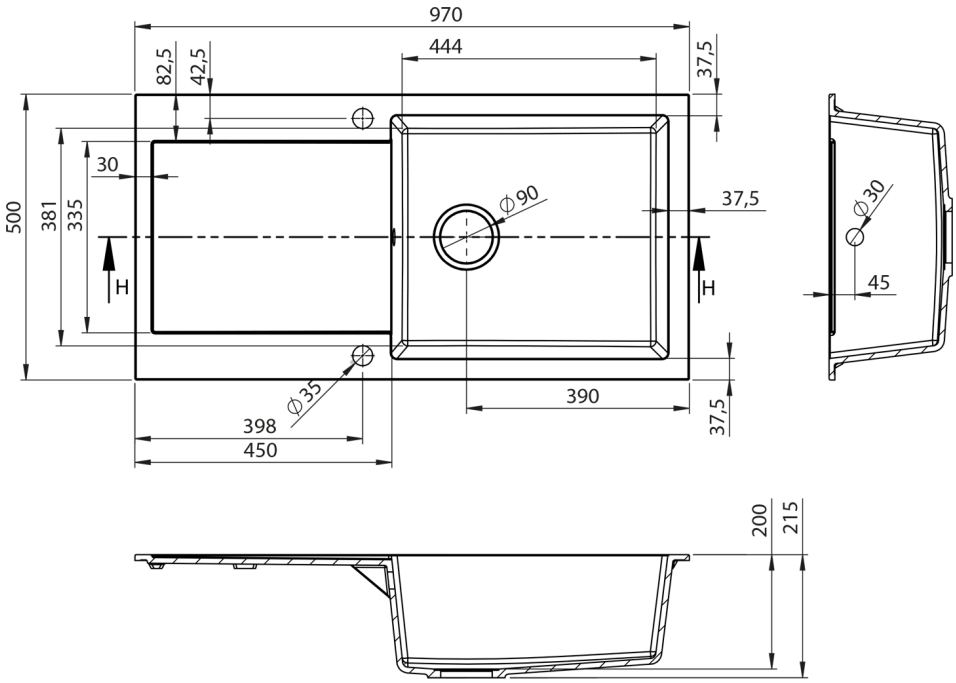
Technický list