# FILENA dvojumyvadlová skříňka 118x51,5x43cm, bílá

**Objednací kód:** FID1212B

**Rozměry**

| | |
|---|---|
| Šířka: | 1180 mm |
| Výška: | 515 mm |
| Hloubka: | 430 mm |

**Parametry**

| | |
|---|---|
| Barva: | Bílá |
| Materiál: | MDF/dýha |
| Záruka: | 2 roky |
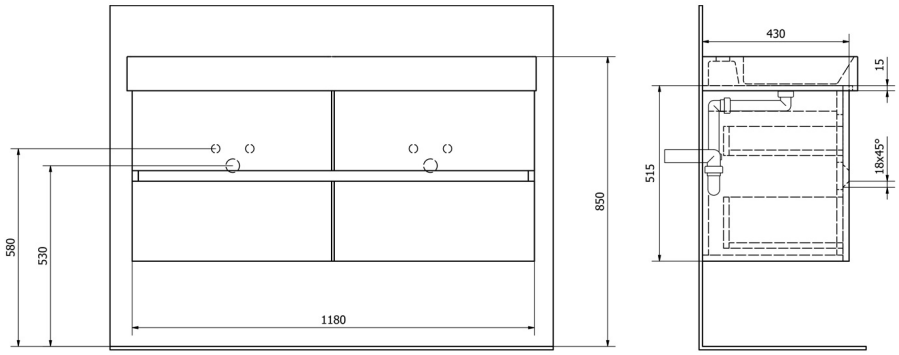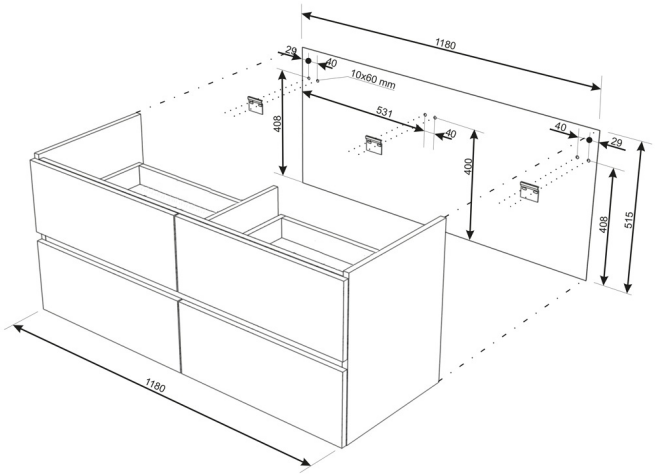
## Technický list