SIMPLEX ECO závěsná umyvadlová skříňka 39,5x50x22cm

Objednací kód: SIME145

Základní informace

Značka:	Aqualine
Série:	SIMPLEX ECO

Rozměry

Šířka:	395 mm
Výška:	500 mm
Hloubka:	220 mm

Parametry

Barva:	Bílá
Materiál:	MDF/lamino
Instalace:	Závěsné na stěnu
Typ skříňky:	Dvířka
Typ umyvadla:	Klasické umyvadlo
Výbava:	Nutná montáž
Balení neobsahuje:	Umyvadlo
Hmotnost / ks:	7.15 kg
Balení:	1 ks
Záruka:	2 roky

Náhradní díly

SIMPLEX ECO sada náhradních dílů (Objednací kód: NDSIMPE-01)
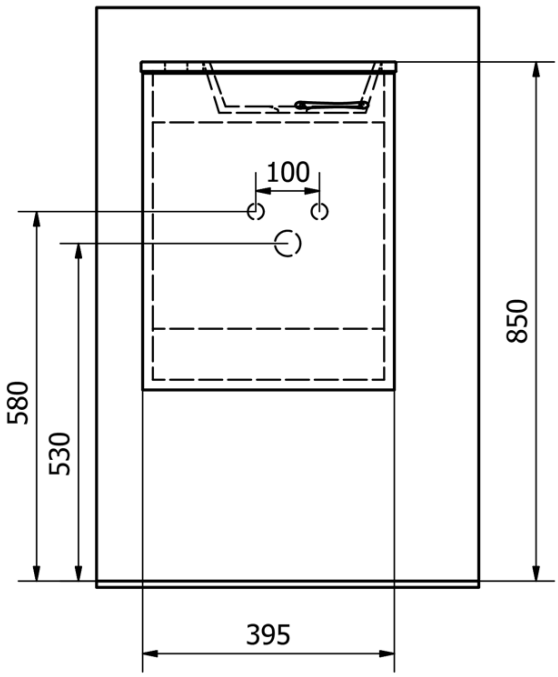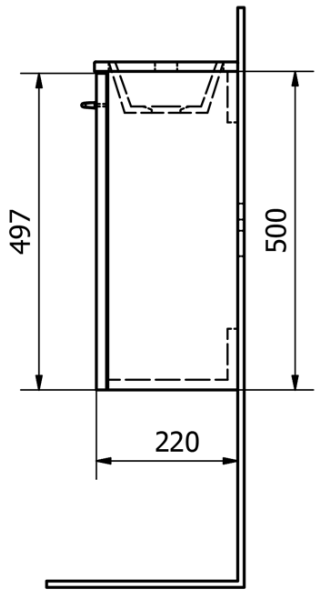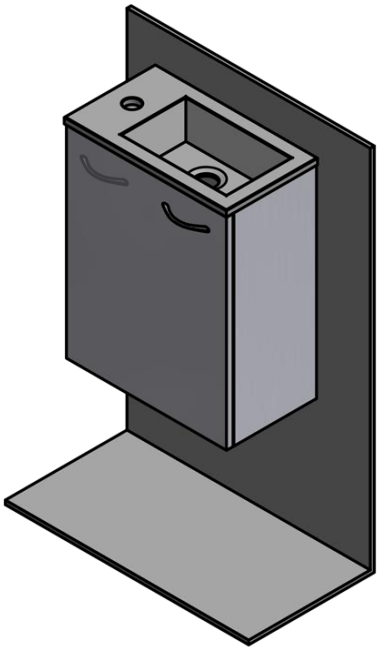
Technický list