LOLA keramické umyvadlo 53,5x35,5 cm, zápustné

Objednací kód: 53361

Základní informace

Značka:	Sapho

Rozměry

Šířka:	535 mm
Výška:	180 mm
Hloubka:	355 mm

Parametry

Barva:	Bílá
Materiál:	Keramika
Instalace:	Pod desku
Typ umyvadla:	Zápustné umyvadlo
Otvor pro baterii:	Bez otvoru
Přepad:	ANO
Tvar:	Obdélník
Hmotnost / ks:	8.0 kg
Balení:	1 ks
Záruka:	2 roky
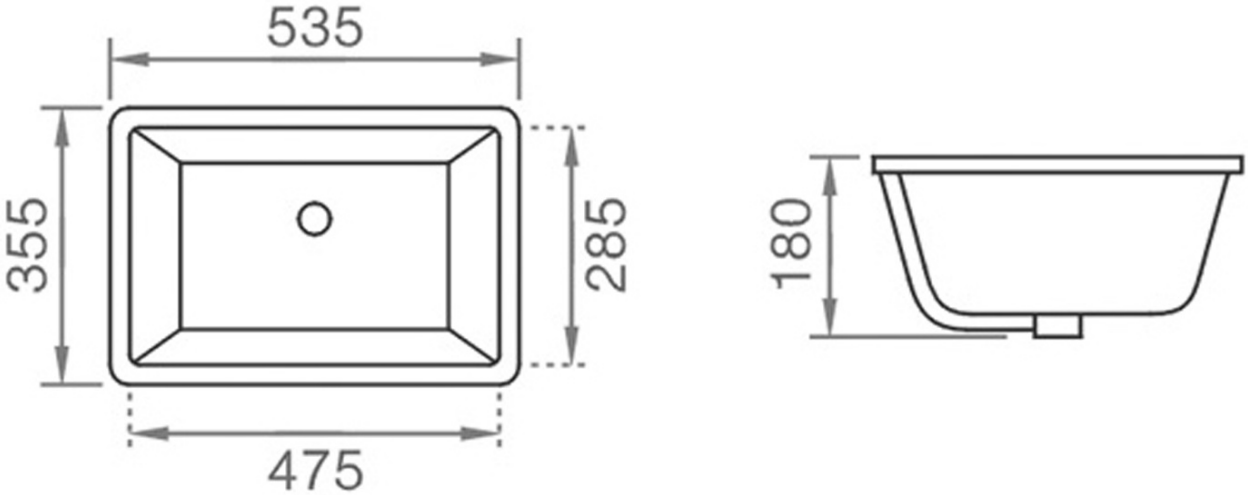
Technický list