ESTHER 2 LED svítidlo, 6 W, 280x14x107 mm, černá

Objednací kód: E27679CI

Základní informace

Značka:	Sapho
Série:	ESTHER

Rozměry

Šířka:	280 mm
Výška:	14 mm
Hloubka:	107 mm

Parametry

Barva:	Černá
Materiál:	Hliník-plast
Typ osvětlení:	LED
Ovládání světla:	Není součástí
Stupeň krytí:	IP44
Napětí:	230 V
Příkon:	6 W
Barva LED:	Studená bílá (5 700 - 6 500 K)
Svítivost:	457 lm
Životnost (LED):	36000 hod.
Hmotnost / ks:	0.293 kg
Balení:	1 ks
Záruka:	2 roky

Doporučujeme přikoupit

1 ks MULTISYSTEM uchycení osvětlení na zrcadlo, galerku, černá (Objednací kód: E28149EI)
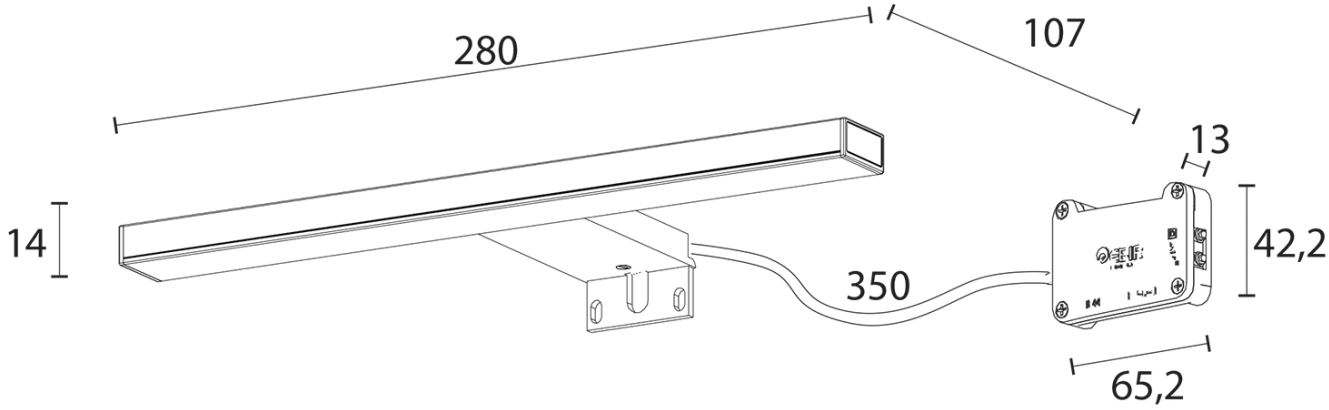
Technický list