VERSYS R asymetrická vana 160x84x70x47cm, bílá

Objednací kód: 15611

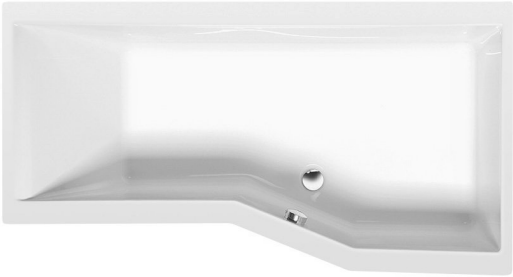

Rozměry

Délka:	1600 mm
Šířka:	840 mm
Výška:	470 mm
Objem:	268 l

Parametry

Záruka:	10 let
Barva:	Bílá
Materiál:	Akrylát

Technický list

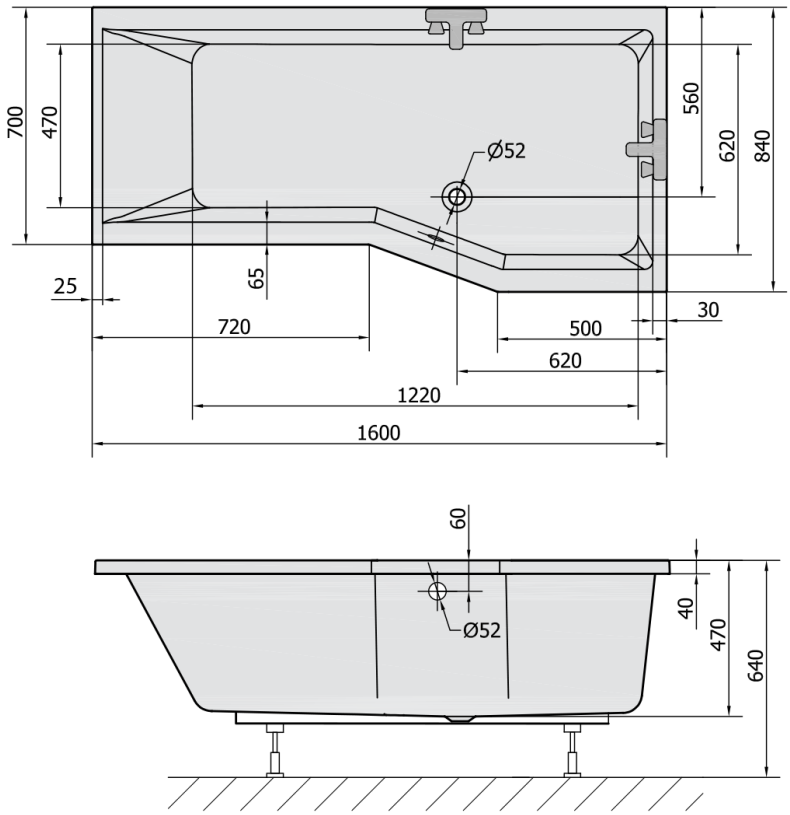

VOLUME 268L