VOLCANO BLACK sprchové dveře 1500 mm, čiré sklo

Objednací kód: GV1415

Základní informace

Značka:	Gelco
Série:	VOLCANO

Rozměry

Šířka:	1500 mm
Výška:	2180 mm

Parametry

Barva profilu:	Černá mat
Tvar:	Dveře do niky
Typ otevíraní:	Posuvné
Směr otevírání:	Univerzální
Šířka vstupu:	585 mm
Typ výplně:	Čiré sklo
Úprava skla:	Coated glass
Tloušťka skla:	8 mm
Instalační šířka od:	1470 mm
Instalační šířka do:	1510 mm
Vlastnosti:	Bezrámové provedení
Hmotnost / ks:	79.0 kg
Balení:	2 ks
Záruka:	3 roky

Náhradní díly

VOLCANO BLACK set svislých těsnění (Objednací kód: NDGVB01)
ALTIS LINE BLACK spodní těsnění 8 mm (Objednací kód: NDALB04)
ALTIS LINE BLACK přetoková lišta 1000 mm s koncovkami (Objednací kód: NDALB05)
VOLCANO BLACK magnetické těsnění (Objednací kód: NDGVB02)
VOLCANO BLACK madlo (Objednací kód: NDGVB-MADLO)

Technický list

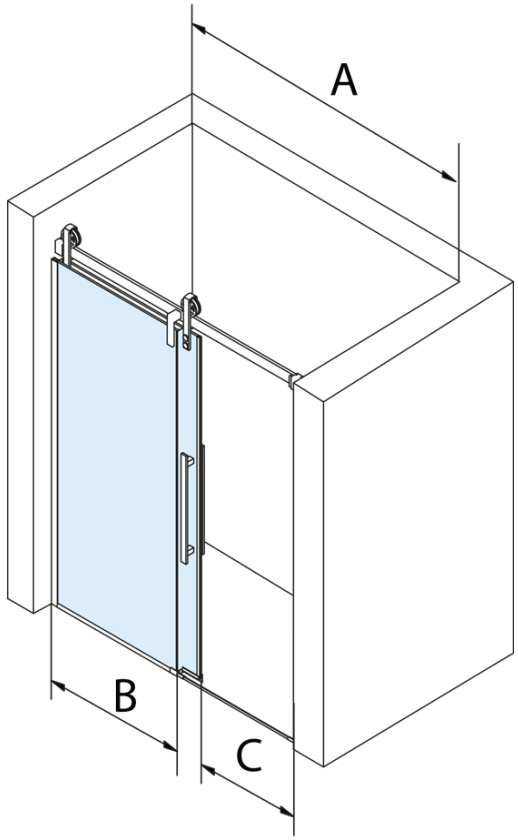

MODEL	A	C	B
GV1412	1170-1210	435	~598
GV1413	1270-1310	485	~648
GV1414	1370-1410	535	~698
GV1415	1470-1510	585	~748
GV1416	1570-1610	635	~798
GV1418	1770-1810	645	~998

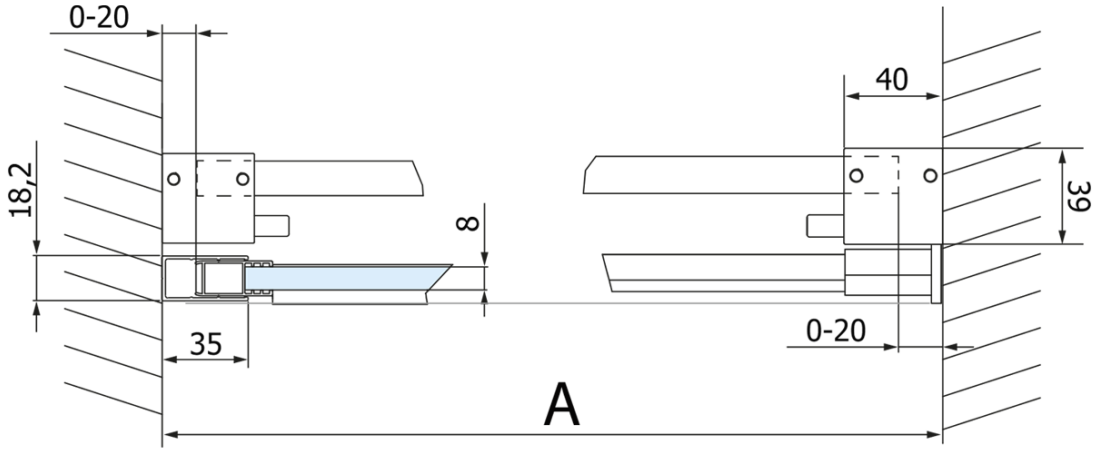

VOLCANO BLACK sprchové dveře 1500 mm, čiré sklo

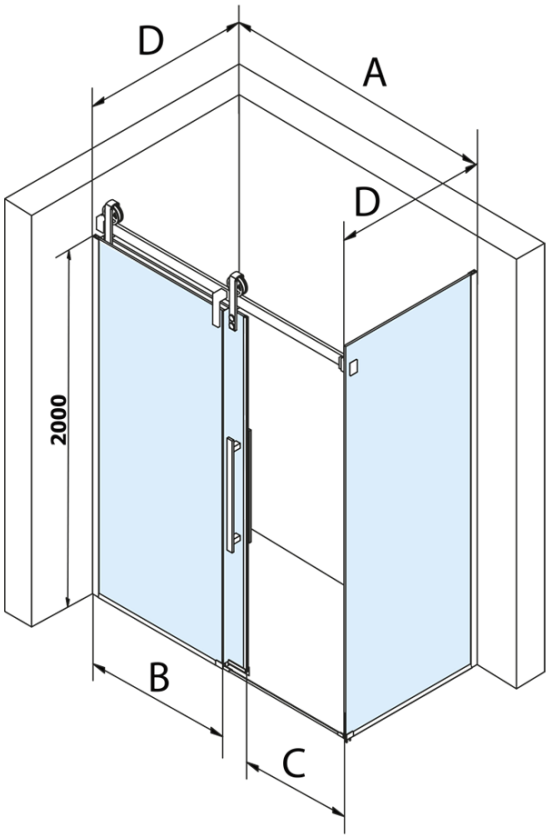

MODEL	A	C	B
GV1412	1183-1223	435	~598
GV1413	1283-1323	485	~648
GV1414	1383-1423	535	~698
GV1415	1483-1523	585	~748
GV1416	1583-1623	635	~798
GV1418	1783-1823	645	~998
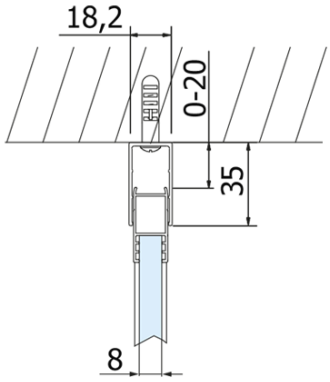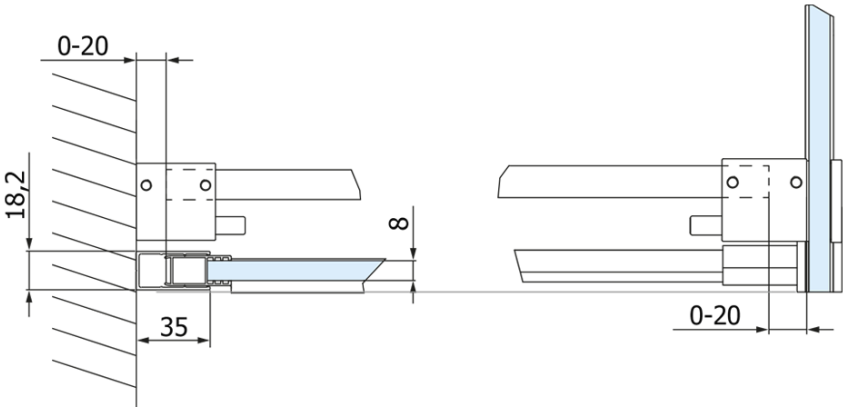
MODEL	D
GV3480	780-800
GV3490	880-900
GV3410	980-1000