Dřez granitový vestavný s odkapávací plochou a vaničkou, 95,8x53,4 cm, šedá

Objednací kód: GR1303

Rozměry

Šířka:	1000 mm
Výška:	191 mm
Hloubka:	530 mm

Parametry

Barva:	Šedá
Materiál:	Granit
Záruka:	2 roky

Technický list

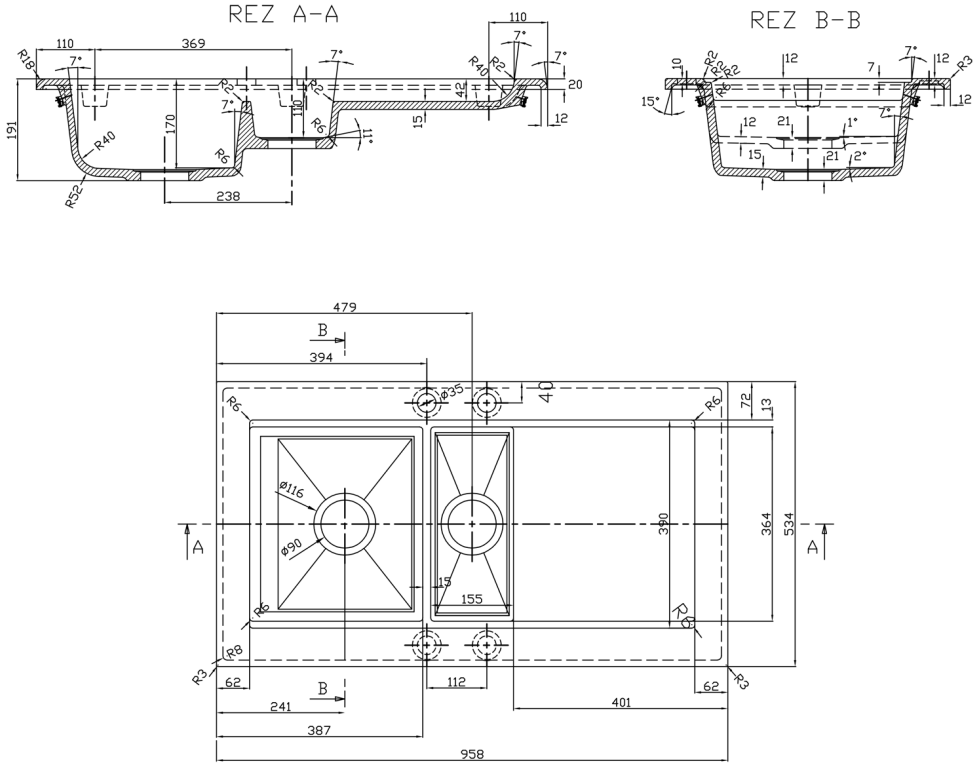

UBC s.r.o., Mělnická 87, 250 65 Líbeznice
e-mail: info@ubc-group.cz web: www.ubc-group.cz