Dřez granitový vestavný s odkapávací plochou a vaničkou, 95,8x53,4 cm, bílá

Objednací kód: GR1301

Rozměry

Šířka:	958 mm
Výška:	191 mm
Hloubka:	534 mm

Parametry

Barva:	Bílá
Materiál:	Granit
Záruka:	2 roky
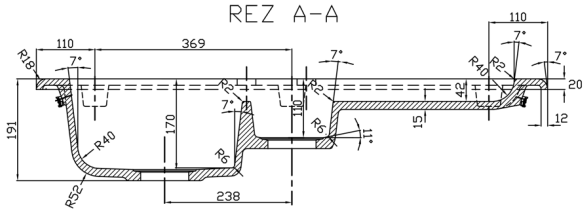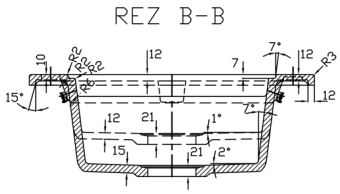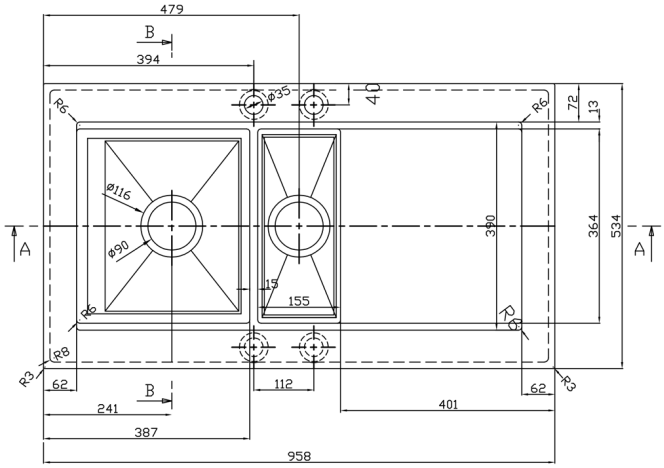
Technický list