Dřez granitový vestavný s odkapávací plochou a vaničkou, 95,8x53,4 cm, béžová

Objednací kód: GR1302

Rozměry

Šířka:	958 mm
Výška:	191 mm
Hloubka:	534 mm

Parametry

Barva:	Béžová
Materiál:	Granit
Záruka:	2 roky
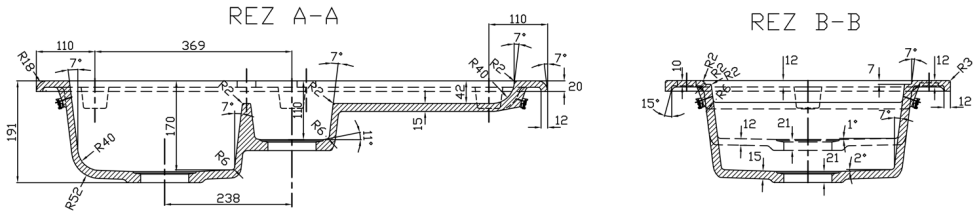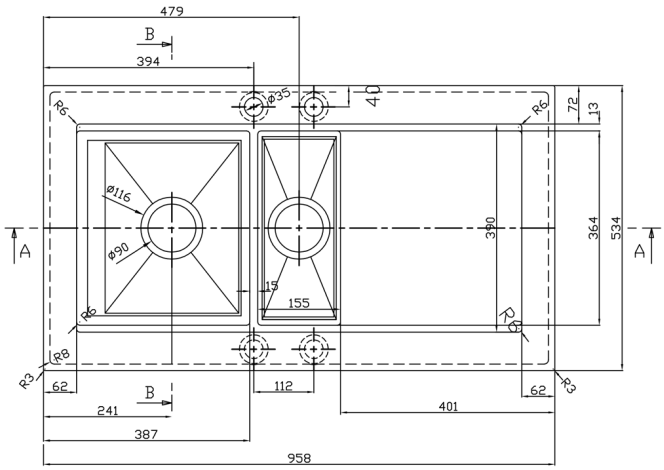
Technický list