# THALIE 50 keramické umyvadlo nábytkové 50x46cm, bílá

**Objednací kód:** TH11050

**Základní informace**

| | |
|---|---|
| Značka: | Sapho |
| Série: | THALIE |

**Rozměry**

| | |
|---|---|
| Šířka: | 500 mm |
| Hloubka: | 460 mm |

**Parametry**

| | |
|---|---|
| Barva: | Bílá |
| Materiál: | Keramika |
| Instalace: | Nástěnná-šrouby |
| Typ umyvadla: | Klasické umyvadlo |
| Otvor pro baterii: | 1 otvor |
| Přepad: | ANO |
| Tvar: | Obdélník |
| Hmotnost / ks: | 13.2 kg |
| Balení: | 1 ks |
| Záruka: | 2 roky |
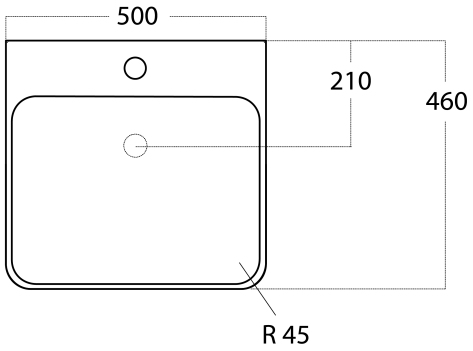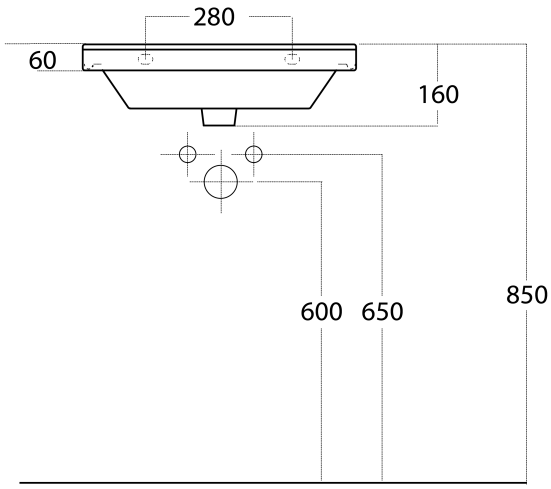
## Technický list