SCENE podlahový žlab s nerezovým roštem, L-920mm, DN40

Objednací kód: 71678

Základní informace

Značka:	Polysan
Série:	ROAD, SCENE & TILE

Rozměry

Délka:	920 mm
Šířka:	123 mm
Výška:	68 mm

Parametry

Barva:	Nerez
Materiál:	Plast
Instalace:	Do prostoru
Průměr odpadu:	40 mm
Délka sprchového kanálku od:	920 mm
Délka sprchového kanálku do:	920 mm
Hmotnost / ks:	2.11 kg
Balení:	1 ks
Záruka:	2 roky

Náhradní díly

Sifon k podlahovým žlabům (Objednací kód: 71673-10)
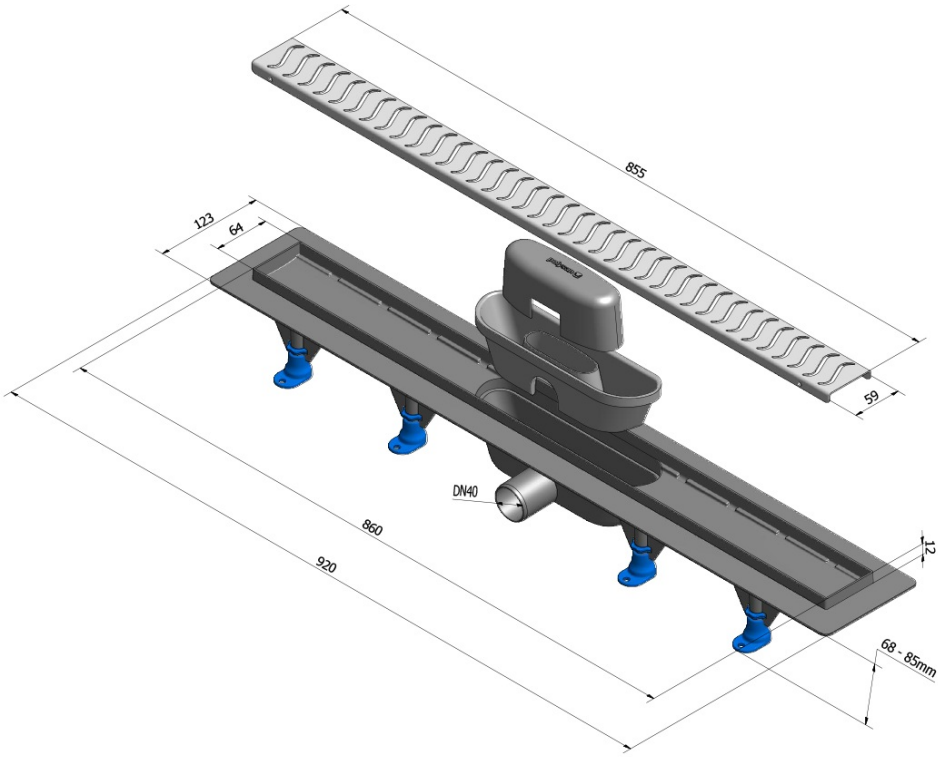
Technický list