RETRO skříňka k zrcadlu 25x115x20cm, levá, buk

Objednací kód: 1700

Základní informace

Značka:	Sapho
Série:	RETRO

Rozměry

Šířka:	250 mm
Výška:	1150 mm
Hloubka:	200 mm

Parametry

Barva:	Hnědá
Dekor:	Buk
Materiál:	Masiv dřevo/dýha
Instalace:	Závěsné na stěnu
Typ skříňky:	Dvířka
Směr otevírání:	Levé
Balení obsahuje:	Úchytka
Hmotnost / ks:	11.0 kg
Balení:	1 ks
Záruka:	2 roky
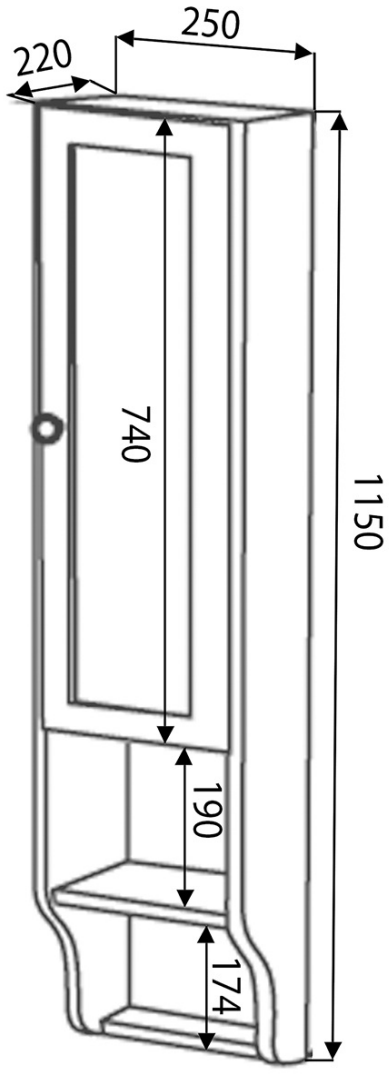
Technický list