MANUS QUADRO nerezový podlahový žlab s roštem, L-1250, DN50

Objednací kód: GMQ38

Základní informace

Značka:	Gelco
Série:	MANUS

Rozměry

Délka:	1250 mm
Šířka:	130 mm
Výška:	55 mm

Parametry

Barva:	Nerez
Materiál:	Nerez
Instalace:	Do prostoru
Průměr odpadu:	50 mm
Délka sprchového kanálku od:	1250 mm
Délka sprchového kanálku do:	1250 mm
Hmotnost / ks:	3.5 kg
Balení:	1 ks
Záruka:	2 roky

Náhradní díly

MANUS gumové těsnění O- kroužek (Objednací kód: NDGM1)
MANUS - sifon k Manus (Objednací kód: NDGM2)
MANUS - pryžový špuntík (Objednací kód: NDGM3)

MANUS QUADRO nerezový podlahový žlab s roštem, L-1250, DN50

Technický list

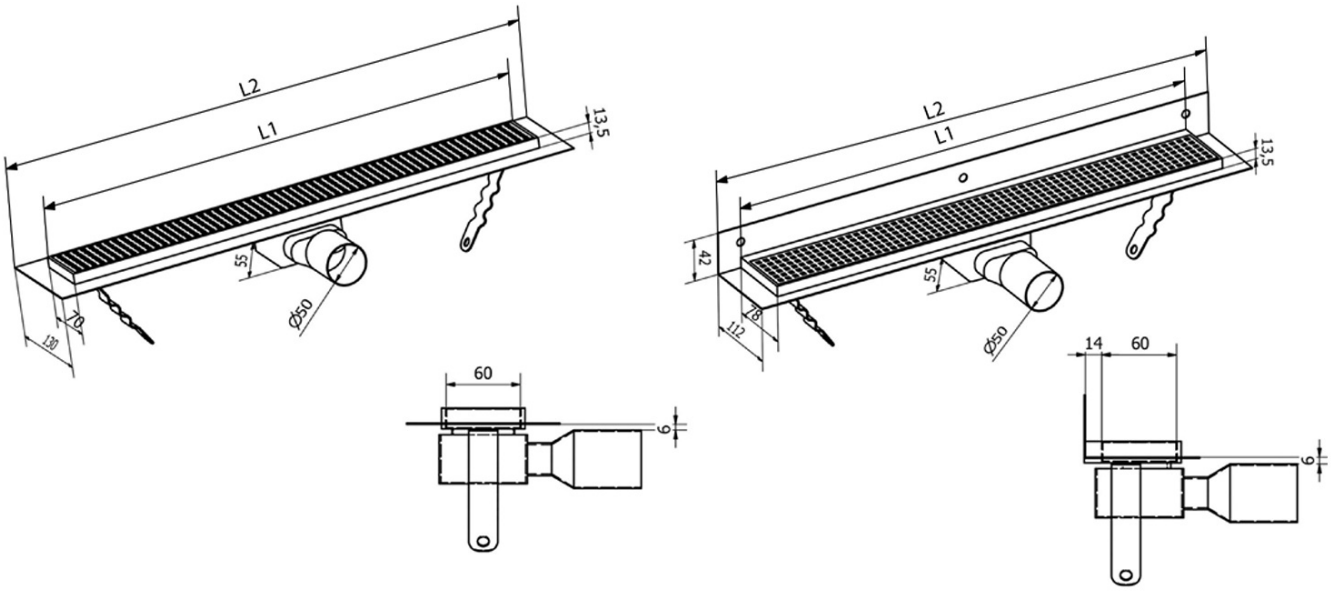

Instalační rozměry							
L1 (mm)	590	690	790	890	990	1 090	1 190
L2 (mm)	650	750	850	950	1 050	1 150	1 250